H Használati Útmutató

TROPHY 4.6 TRUGGY

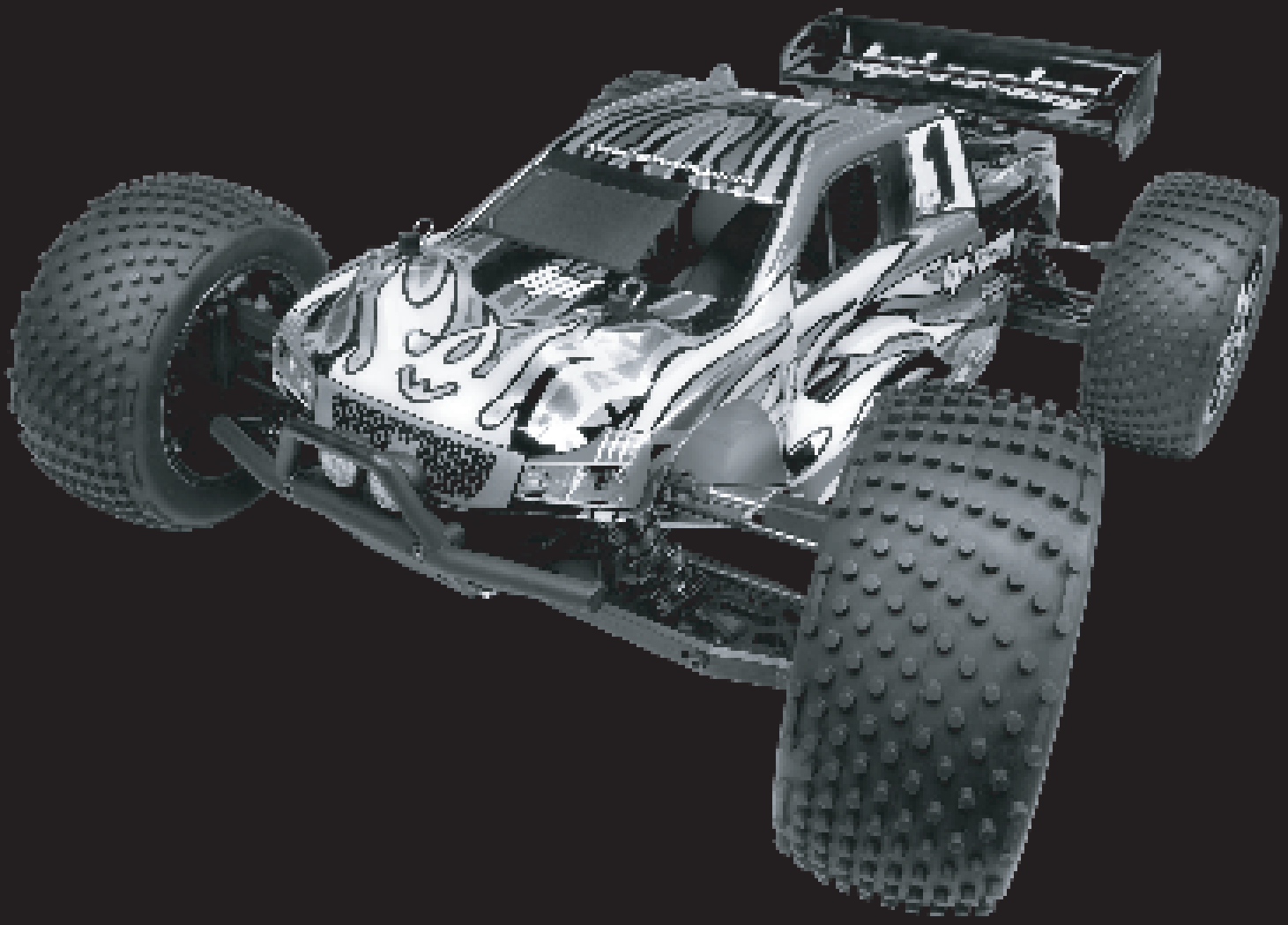

HPI RACING

Köszönet

Köszönjük, hogy a HPI terméket választotta. A modellt igyekeztünk úgy kialakítani, hogy sok öröme legyen benne. A gyártás során külön figyelmet fordítottunk arra, hogy könnyen kezelhető és strapabíró terméket állítsunk elő. Ez az útmutató azért készült, hogy segítsen a modell üzemeltetésében és bevezesse az RC modellezés világába. További információkat és segítséget kaphat a modell kereskedőjénél.
Ez egy nagyteljesítményű távirányítós autó, hogy mindig megfelelően működjön, folyamatos karbantartást igényel. Ha valamely alkatrésze megsérülne vagy károsodna, azt meg lehet hozzá vásárolni a helyi HPI kereskedőnél.
A felkiáltó jelek vagy figyelmeztető szinbólumok hívják fel a figyelmet a különösen fontos dolgokra.
Használat előtt olvasd végig részletesen ezt a leírást!

Figyelmeztetés
Fontos betartani ezeket az utasításokat! Ezek betartásával, elkerülhetőek a sérülések és a károk.

Figyelem
Amennyiben nem tartod be az itt leírt utasításokat, akkor kárt okozhatsz magadnak vagy másoknak!

www.modell.hu

Figyelmeztetés
Az olyan változatások, amik nincsenekleírva ebben a leírásban, kárt okozhatnak a modelledben.
A modellautódat mindig úgy irányítsd, hogy ne okozz vele személyi sérülést vagy kárt, mert ezekért te a felhasználó a felelos. Az modellautó akár 50 Km/h feletti sebességgel is tud haladni ez ütközés esetén komoly sérülést okozhat.
Az üzemanyagot mindig nagy körültekintéssel kezeld, mert mérgezo és nagyon gyúlékony!
Ellenorizze, hogy minden csavar és anya megfeleloen meg legyen szorítva!
Használjon mindíg feltöltött elemeket, vagy akkukat, hogy jó legyen az irányítás!
Ellenorizze, hogy a közelben senki más nem használja ugyan azt a rádió frekvenciát!
Ne használja kis méretu zárt épületben.
Használat elott gyozodj meg róla, hogy minden csavar kelloképpen meg legyen húzva!
Kérjük ne használja nyilt utcán, személyi sérüléseket, anyagi károkat okozhat!
Használat elott ellenorizzük a távirányító hatótávolságát.
Indításnál mindig ellenorizd a gáz nulla pozicióját!
Leállításnál eloszor a motort kell leállítani ezután a vevot kikapcsolni és végül a távirányítót kikapcsolni.
Használat után mindig át kell nézni a modell és karbantartani, az esetleges sérüléseket pedig kijavítani.
Ha nem javítjuk ki a keletkezett sérüléseket, akkor komolyabb károk keletkezhetnek a modellben.
Ne használj benzínt vagy más nem a modellautókhoz való üzemanyagot.
Ne tartózkodj a járó motorú és füstölo modell közvetlen közelében hosszú ideig!
Az üzemanyagot mindig jól szellozo helységben Tuztol és futési elemektol távol tárold. Ne legyen kitéve tuzo napsugárzásnak.
Gyerekektol tartsd távol!
A modellmotorokban használt üzemanyagok mérgezoek. Az üzemanyag párája és füstje irritálhatja a szemet és veszélyes az egészségre. Használat után a modell bizonyos részei forrók lehetnek. Ne nyúlj a motorhoz és a kipufogóhoz, amíg ki nem hültek!

Tartalom

Fejezet	Tartalom	Oldal
1	Leírás	6
2	Indítás	7
2 - 1	Indítás előtti beállítás	7
2 - 3	Motorindítás és használat	11
2 - 3	Motorbeállítás	15
2 - 4	Hibakeresés	19
3	Karbantartás	20
3 - 1	Karbantartás	20
3 - 2	Levegőszűrő	21
3 - 3	Kerekek	22
3 - 4	Kuplung	22
3 - 5	Spur Gear	23
3 - 6	Shock Mainte	25
3 - 7	Nitro Star F4.6 motor karbantartás	45
4	Alkatrészek	49

1 Leírás

A csomag tartalma

Modellautó

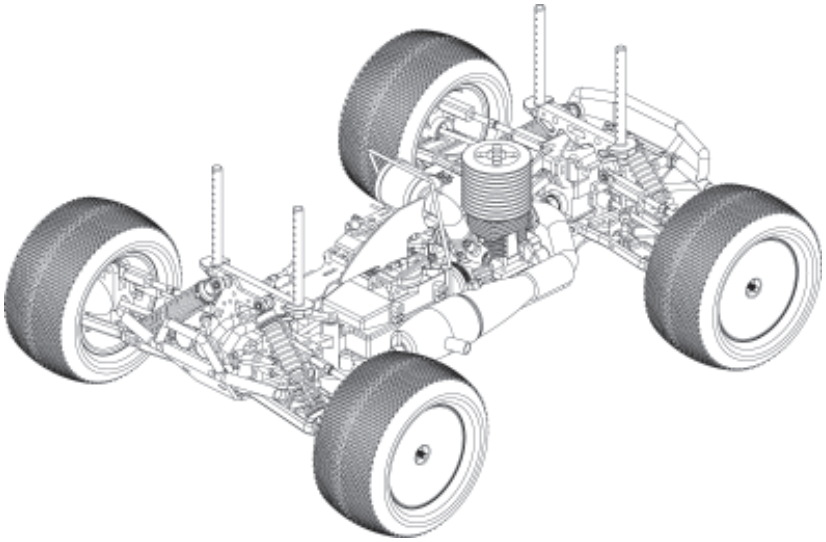

Távirányító

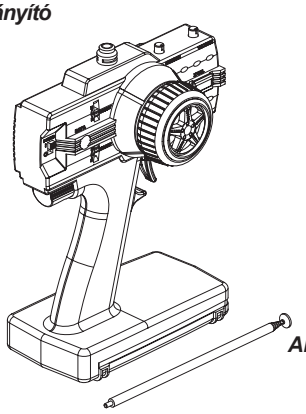

Antenna

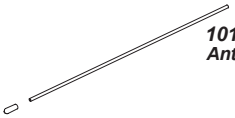

101079
Antenna pipa

Szükséges kiegészítők

AA Elemek (12db.)

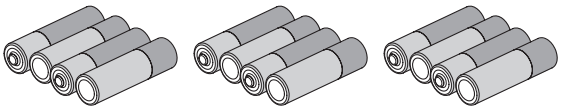

Z190
Légszűrő olaj

Törlőkendő

Csavarhúzó

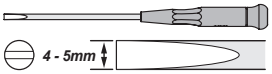

74106 (EU 2Pin)

Izzító készlet

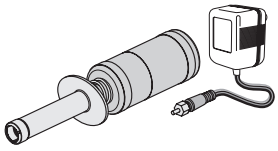

9067
Tankoló flaska

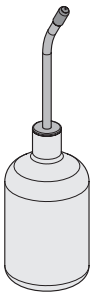

Üzemanyag

20-25% nitro tartalmú, alkoholos modellüzemanyagot használj!

20% - 25%

74151
HPI Racing Hőmérő

87546
Gyertyakulcs

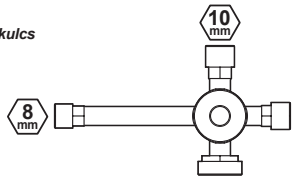

2 Indítás előtt

2-1 Indítás előtti teendők

1 Az izzító készlet

Az izzító készlet nem a csomag része. Ezt külön kell beszerezni hozzá.

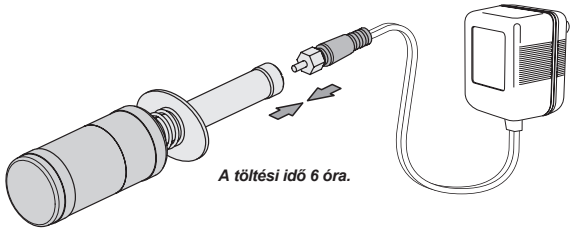

2 A távirányító

Funkció fordító kapcsolók

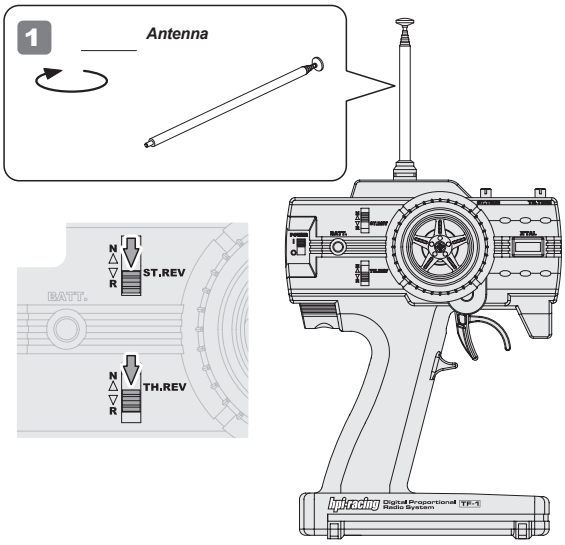

Az elemek behelyezése a távirányítóba

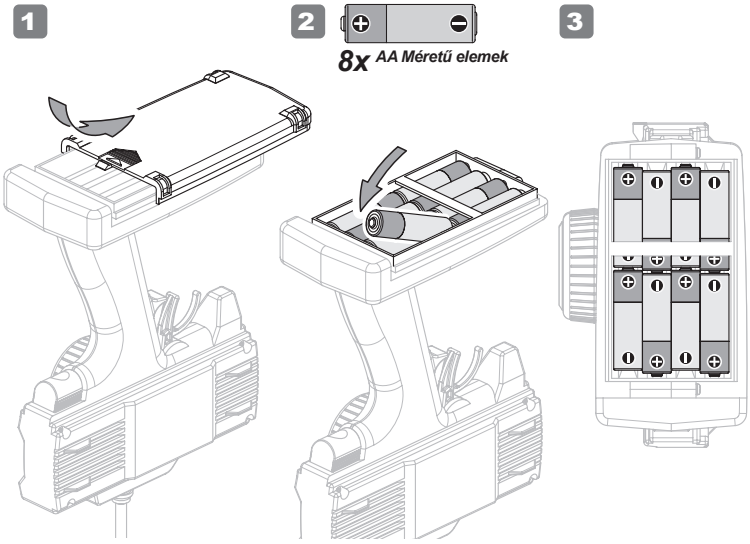

3

A karosszéria levétele

Szivacs alátét
Foam Washer **101110** ····4

Karosszériavédő alátét
Body Washer **101189** ····4

Body Pin **101098** ·····4
Karosszéria rögzítő

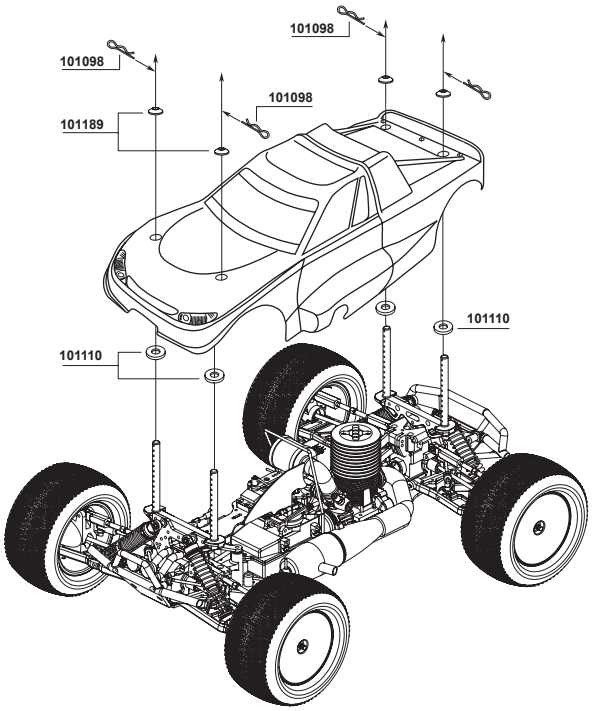

A vevőantenna elhelyezése

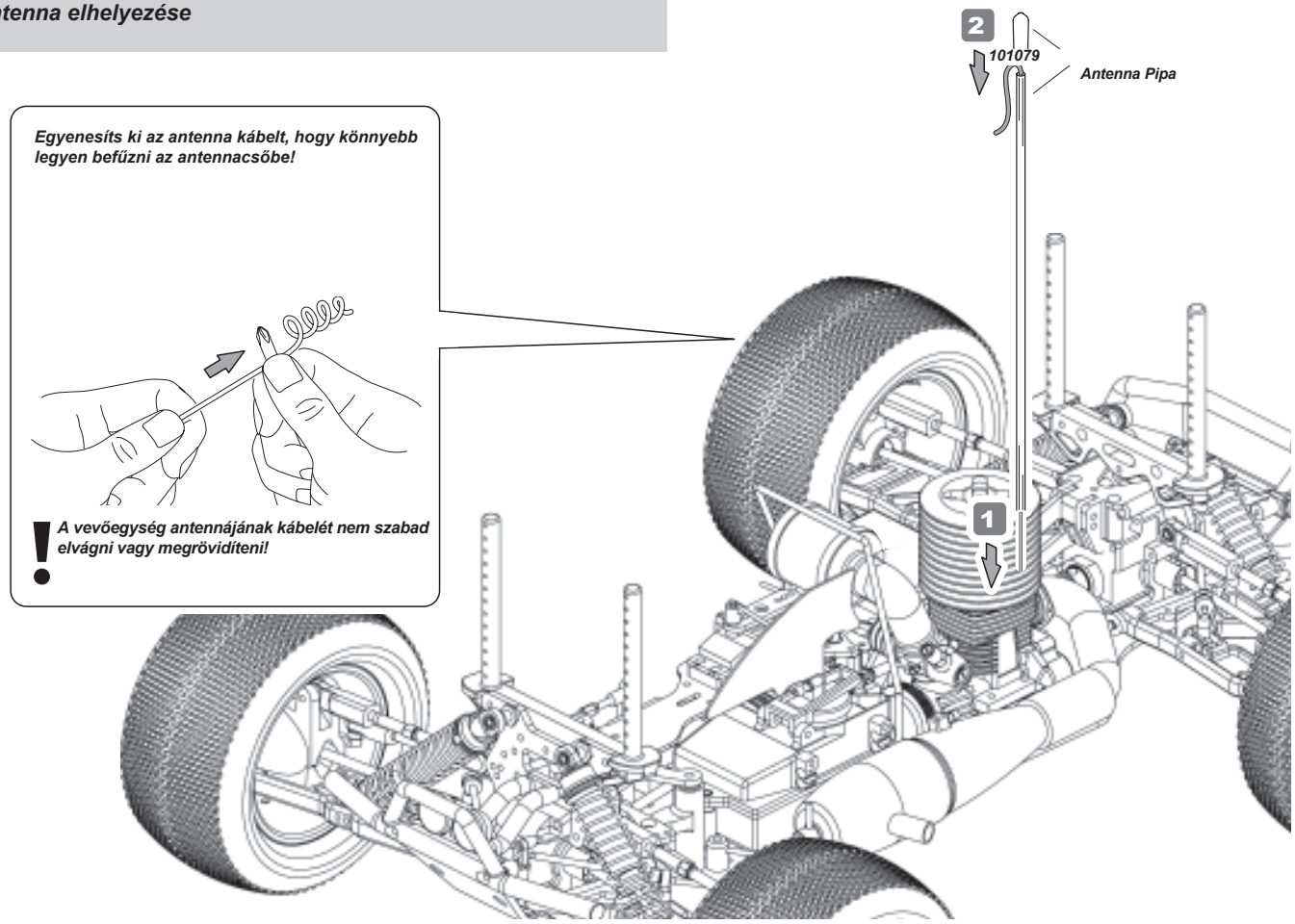

A vevőegység elemeinek elhelyezése

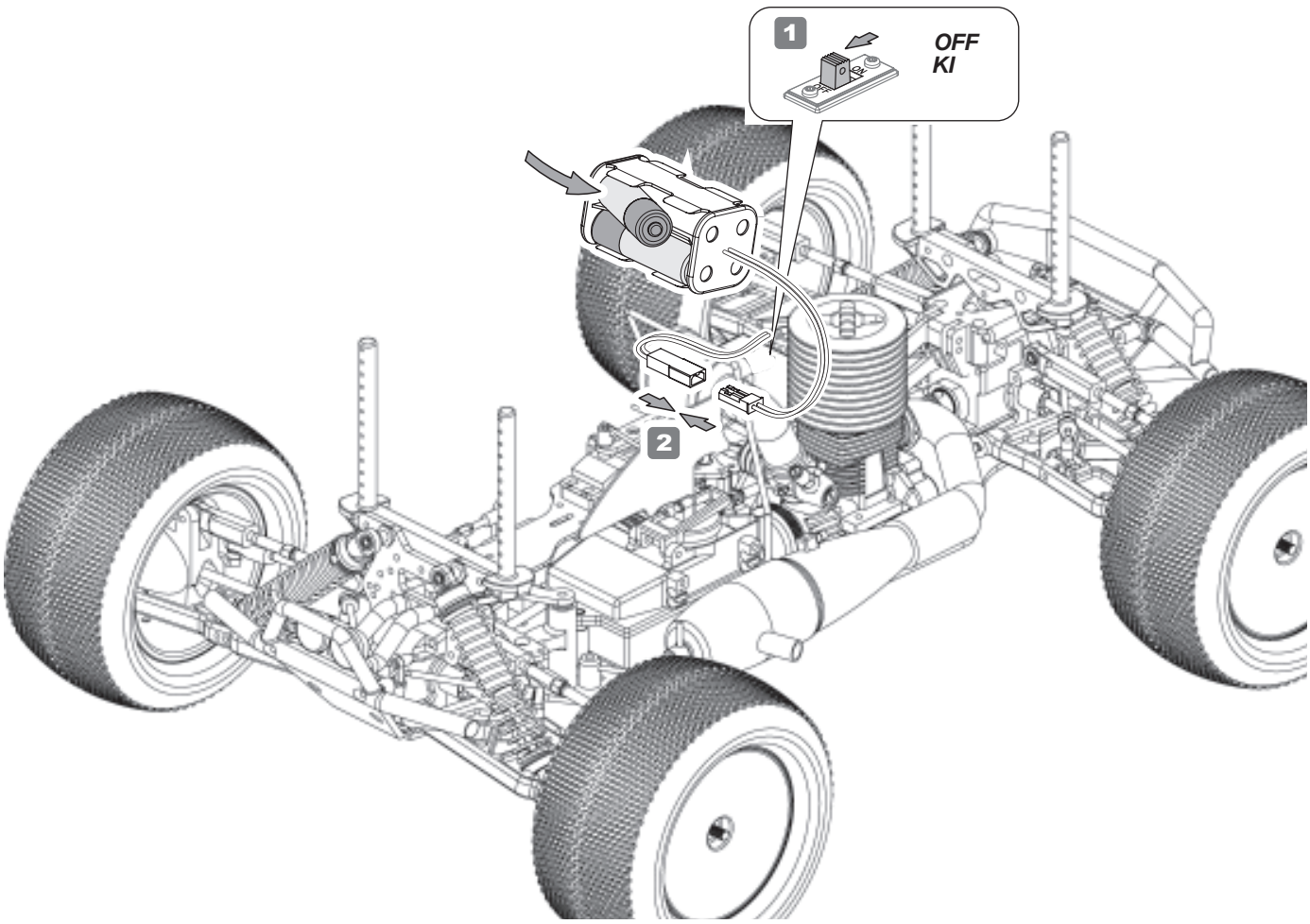

4 A távirányító rendszer bekapcsolása

Először mindig a távirányító adót kell bekapcsolni és csak ezután a vevőt.

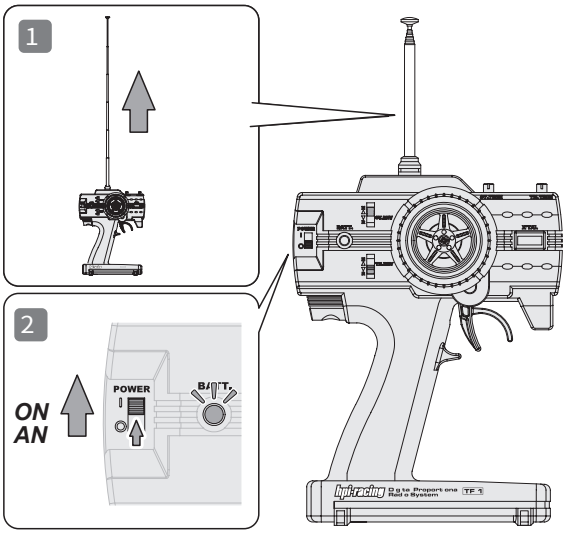

Az adó egység bekapcsolása után kapcsoljuk be a vevőt.

5 A távirányító hatótáv o ls ágának ellenőrzése

Győződj meg arról, hogy senki más nem használja úgyan azt a rádiófrekvenciát, amit te. Ellenőriz a távirányító hatótávolságát minden használat előtt. Helyezd a modellt egy állványra, kapcsold be és távolodj el tőle olyan távplságra, aminél messzebre nem fogod irányítani. Miközben távolodsz az autótól folyamatosan mozgasd a kormány és a gázkart. Figyeld, hogy minden rendesen működik-e. Ha túl kicsi a hatótávolság, akkor ne használd a modellt. Keresd meg a probléma okát. Hatótávolság csökkenést vagy rádiózavart okozhat a közelben lévő más rádióadó, magaszfeszültség, nagy méretű fémszerkezet, stb.

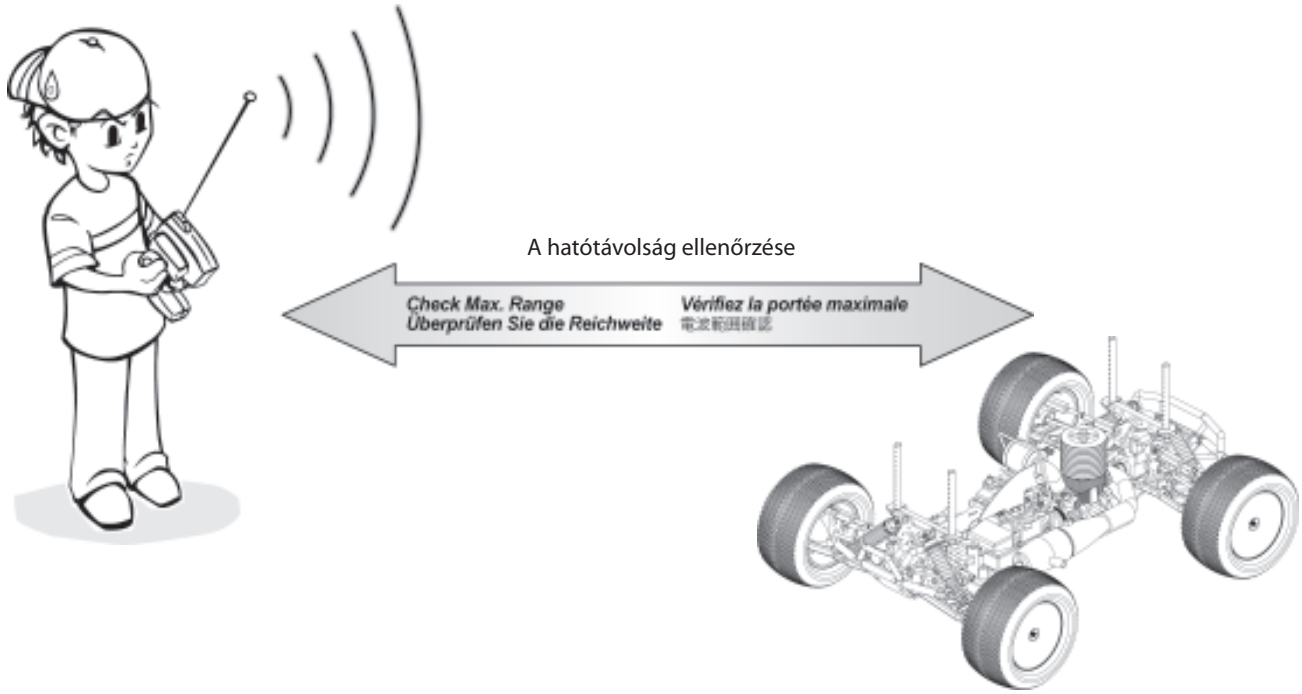

6 Kormány középállásának beállítása

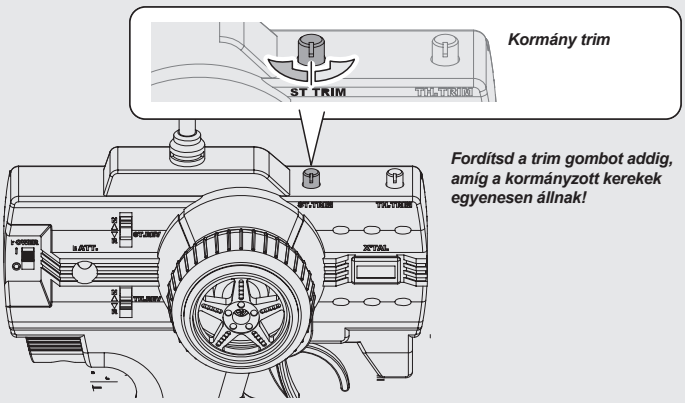

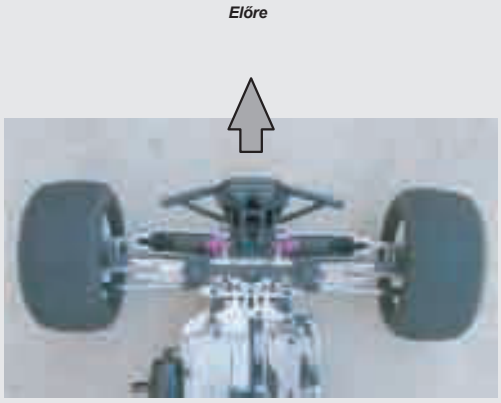

7 Gáz/fékkar középállásának beállítása

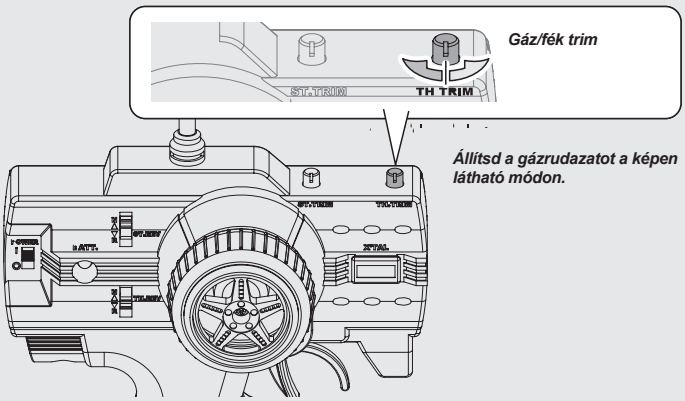

8 Távirányító beállítások

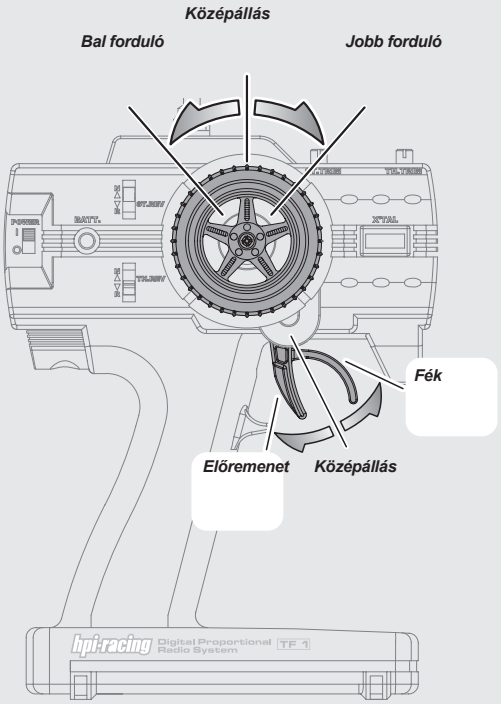

Kormánykerék

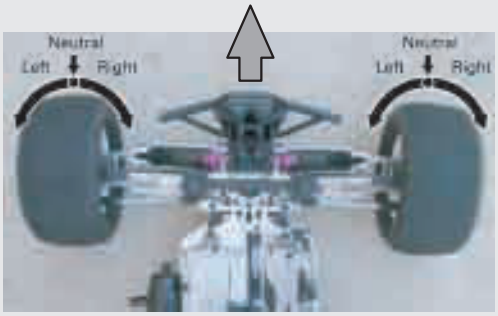

Gázkar

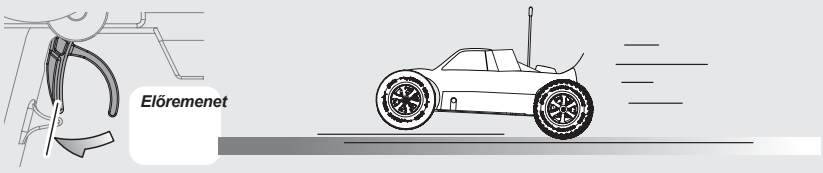

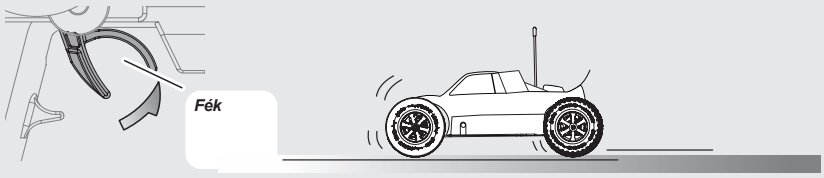

2-2 A motor indítása és üzemeltetése

1 Tankolás

Üzemanyag

A tankoló flaska feltöltése:
1) Nyomd össze az üres palackot.
2) A szárát tartsd bele az üzemanyagba. Ezután engedd el az összenyomást és a palack felszívja az üzemanyagot.

Töltsd fel a tartályt teljesen. Használja 20-25% Nitro tartalomú üzemanyagot. Csak a jó minőségű, márkás modell autó üzemanyagot. Rossz minőségű üzemanyag károsíthatja a motort. Ne használj benzint!

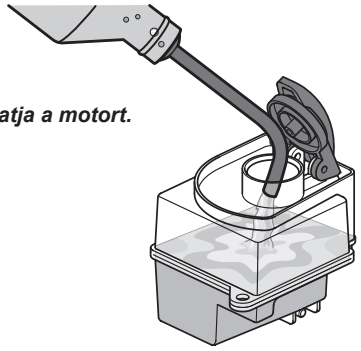

2 Az üzemanyag eljuttatása a tanktól a karburátorig

Az üzemanyagot a csőben el kell juttatni a tanktól a karburátorig. Ehhez fogd be a kipufogó végét egy ronggyal és húzd meg néhányszor a berántót. A csőben minden húzásnál láthatod az üzemanyag mozgását a karburátor felé. A csőben az üzemanyagnak buborékmentesnek kell lennie.

Karburátor

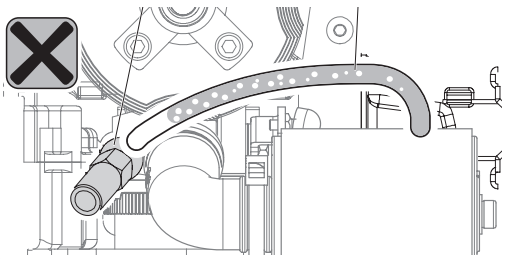

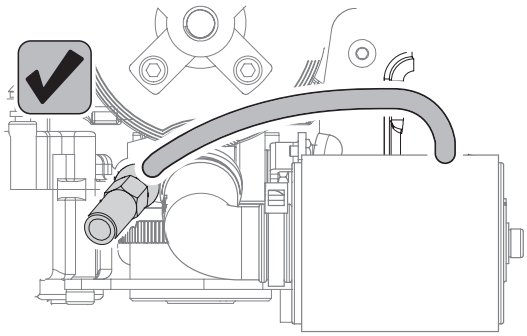

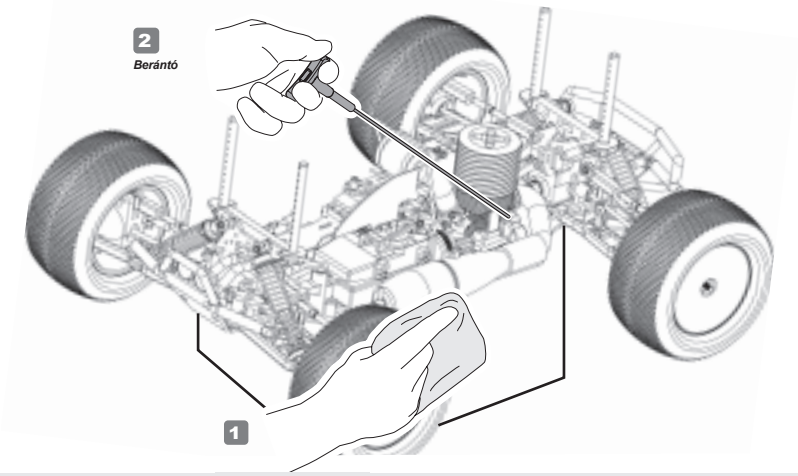

A berántót ne húzzuk ki 30cm-nél hosszabban, mert kiszakadhat vagy eltörhet a rugója.

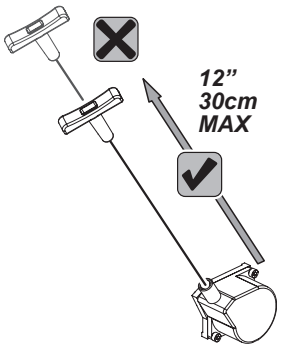

3 A motor elindítása

Helyezd az izzítót a gyertyára és forgasd a motort a berántóval. Ha elindult a motor, akkor vedd le a gyertyáról az izzítót.

Karburátor nyilás

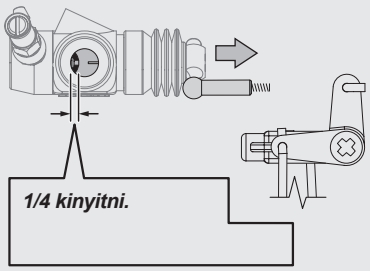

Ellenőrizd, hogy a vevő egység ki legyen kapcsolva!
A karburátor pillangószelepét kézzel nyisd ki kb. 1/4-ig.

Attention

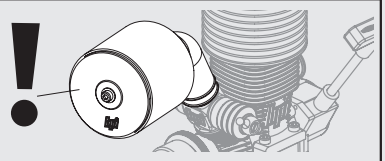

A motort nem szabad használni a levegőszűrő nélkül!

A berántót nem szabad 30cm-nél jobban kihuzni, mert elszakadhat vagy eltöhet a rugója!

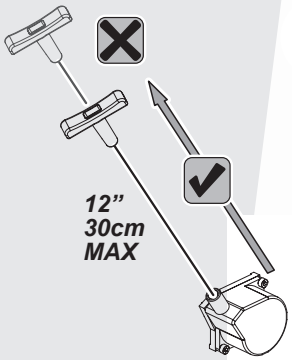

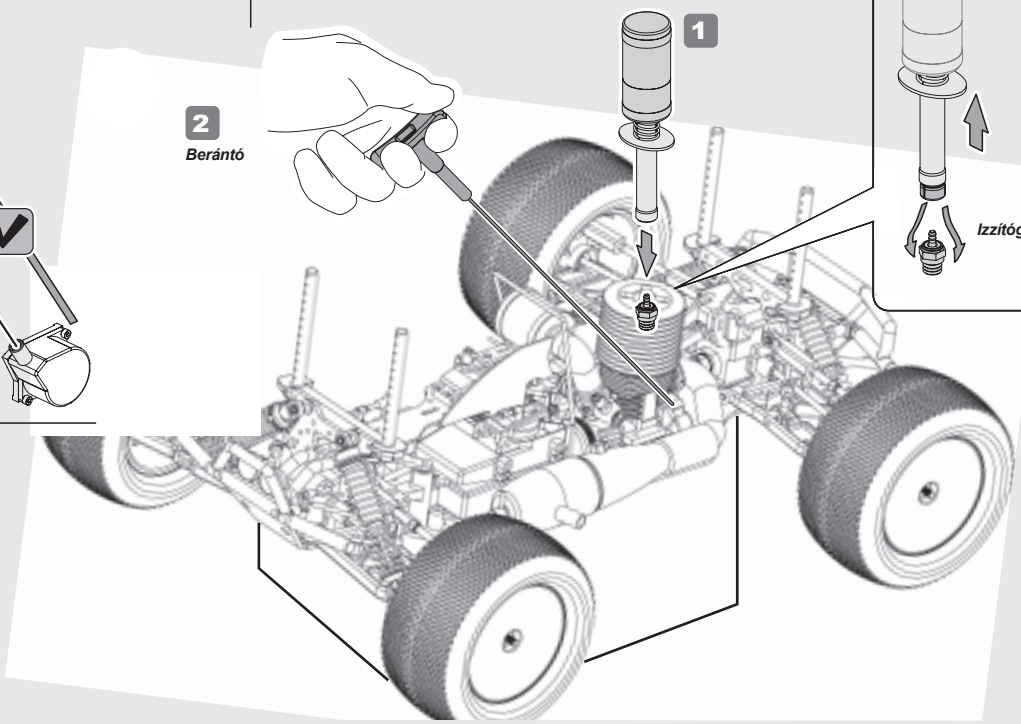

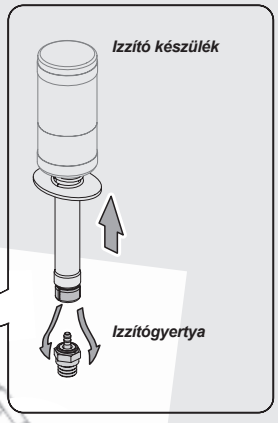

Ha a motor nem indul

Amennyiben túl sok az üzemanyag az égéstérben, akkor a motor nem indul el.
Kövesd az alábbi lépéseket, hogy eltávolítsd a felesleges üzemanyagot és el tudd indítani a motort!
Távolítsd el az izzítógyertyát a motor hengerfejéből és húz meg néhányszor dinamikusan a berántót! Ez a művelet kifröcsköli az üzemanyagfelesleget. Ezután tekerd vissza a gyertyát és indíthatod a motort!

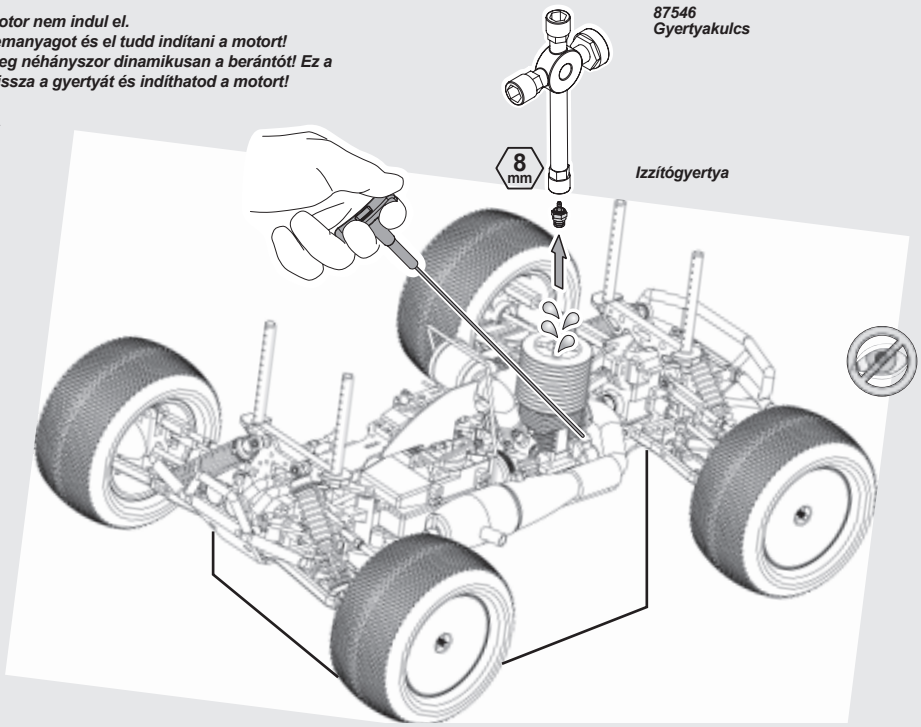

4 Motorleállítás

A motor leállítása

A motort kétféle módon lehet leállítani.

1) Törlőkendő

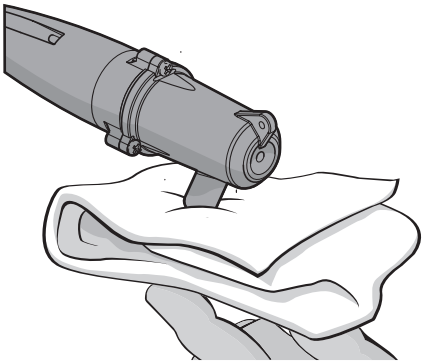

A kipufogó végét egy ronggyal befogva állítható le a motor. Légy óvatos, mert a kipufogó forró!

2) Az üzemanyagcső elszorítása.

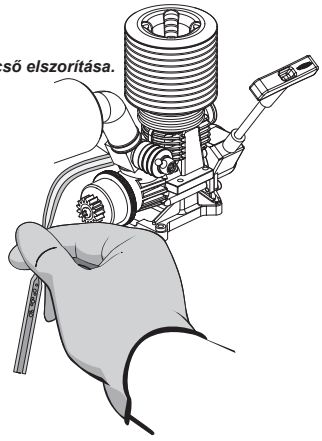

Szélsőséges esetben vagy vészhelyzetben az üzemanyagcső elszorításával is leállítható a motor. Ezt a módszert ne használd sűrűn, mert ilyenkor megfelelő kenés nélkül forog a motor egy darabig és ez károsíthatja. Használd inkább a kipufogó befogásos módszert.

5 A távirányító rendszer kikapcsolása.

Figyelem

! Először a vevőegységet kell kikapcsolni, csak ezután kapcsold aki az addót!

Ha először az adót kapcsolod ki, akkor a vevőegysék tovább működik irányítás nélkül. Ilyenkor összeszedhet idegen jeleket és irá nyítatlanul mozgathatja az autót.

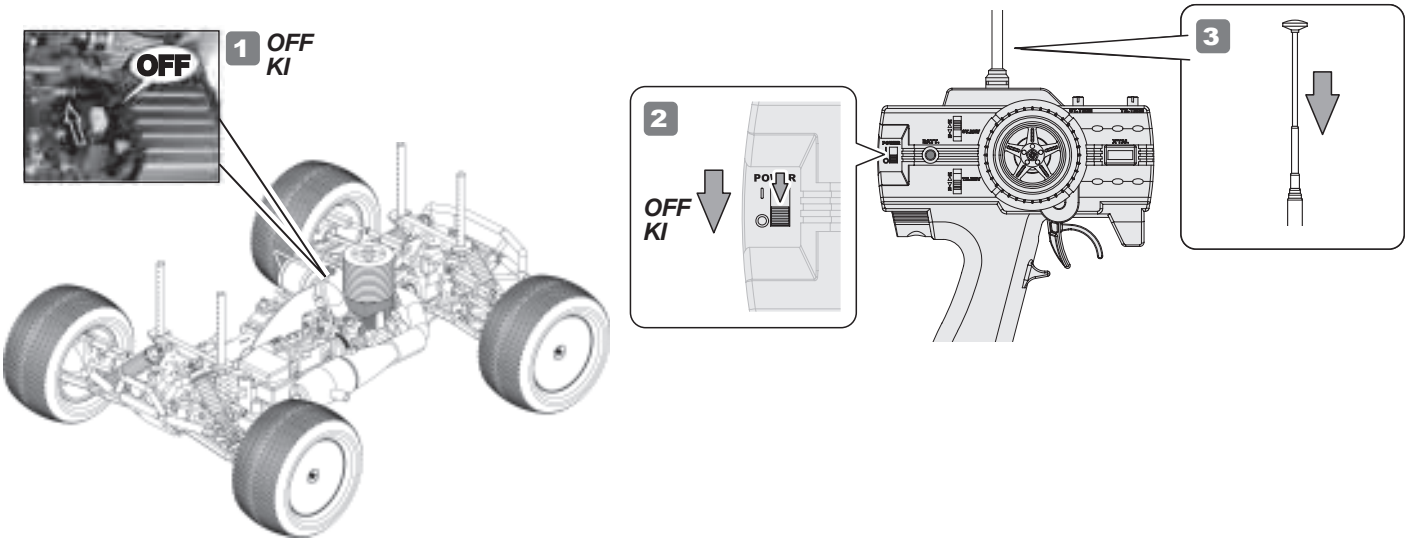

Figyelem

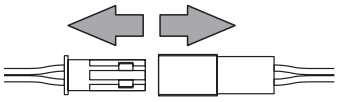

Ha nem használod az autót, akkor húzd szét a vevő egység elemeinek csatlakozóját. Ha nem húzod szét, akkor egy esetleges zárlat eseték akár tüzet is okozhat.

6 Bejáratás

Figyelem *Az új motort be kell járatni. A bejáratás ideje az első három tank kifágyásáig tart.*

1 Az első tank

Az első tank kifogyásáig az autót felbakolva járassuk a motort alapjáraton.
A kerekek szabadon foroghassanak.

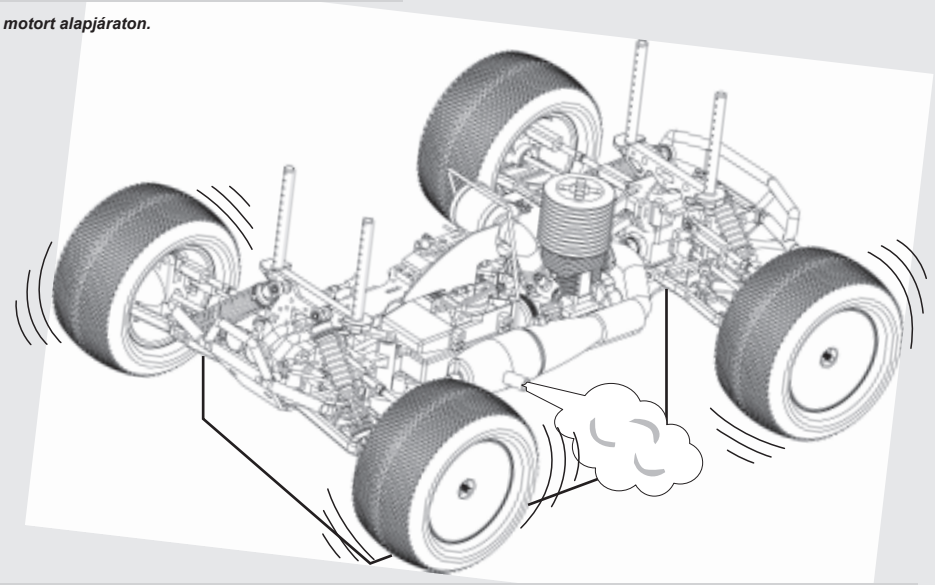

2 A második és a harmadik tank

Kapcsold be a távirányító és a vevőt, töltsd fel a tankot üzemanyaggal és indítsd a motort. Az autó rakd le a földre és kezd el ovarosan húzni a gázt. Gyorsíts fel az autóval majd engedd vissza a gázt. Ez segít kitisztítani a motorból a fölösleges olajat, ami az első tank kijáratása alatt belekerült.

Az első tank kifogyasztása után már leveheted az autót a bakkról és mehetsz vele.
A gázkart maximum félig húzd, hogy kíméld a motort.

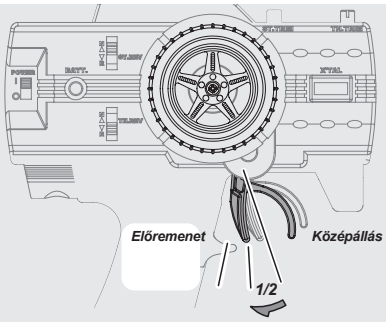

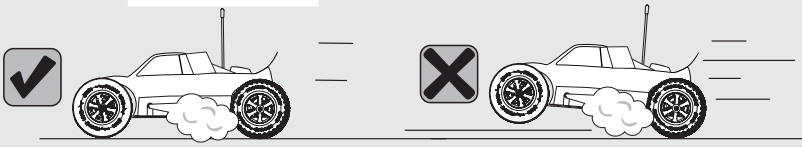

Figyelmeztetés

Ne használd a modellt közutakon, emberek vagy állatok közelében, mert balesetet okozhatsz vele!

Ne használd az autót vizes úton és homokban!

Amennyiben többen autóztok egy helyen, akkor feltétlenül egyeztessétek a távirányítók frekvenciáit. Azonos frekvencia esetén nem autózhattok együtt mert zavarni fogják egymást a távirányítók. Frekvencia kristályt kell cserélni.

1 Bejáratás utáni motorbeállítás

Fontos! *Figyelmesen olvasd el ezt a részt! Amennyiben nem tartod be az itt leírtakat, akkor károsodhat a motor és elveszíted a garanciát.*

Beállítás az optimális teljesítmény érdekében

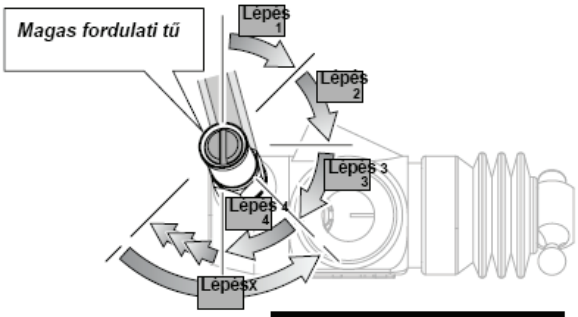

Csavrhúzóval tudod állítani a magas-fordulati tűt.

Figyelmeztetés

2 1/2 fordulatot szabad befelé tekerni.

Lépés1 – Lépés4

Tekerd a magasfordulati tűt az óramutató járásával azonos irányban. 1/8 fordulatot csavarj egyszerre. Ezzel szegényíted a keveréket. Minden állítás után próbáld ki az autót. Ahogy szegényedik a keverék, úgy növekszik az autó végsebessége.

A beállítás folytatása:
Folytathatod a tű tekerését az óramutató járásával azonos irnyban 1/8 lépésenként.

(Maximum 2,5 fordulati szabad betekerni.)

! Ne állítsd tovább, ha LépésX már túl szegény a keverék. Figyeld az alábbi jelzéseket.

* Teljes gázadásnál nem füstöl a kipufogó
* A motor dadogva jár.
* Csökken a sebesség, kihagy a motor.
* **Melegedés**
  A hőmérséklet 120C fok fölé emelkedik a gyertyánál.

LépésX

Ha túl szegény a keverék, akkor tekerd a magasz fordulati tűt az óra járásával ellentétes irányban 1/4 fordulatonként, ezzel gazdagítod a keveréket.

LépésX – Lépés1

Üzemanyagkeverék beállítás

A motor hőmérsékletéből megállapítható, hogy az üzemanyagkeverék dús vagy szegény.

Attention

! A karburátort úgy kell beállítani, hogy az üzemi hőmérséklet 120C fok alatt legyen.

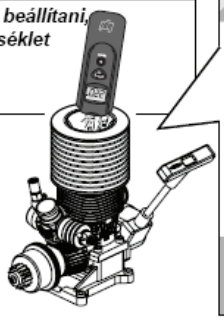

74151
HPI Racing hőmérő

Motor hőmérséklet	Üzemanyagkeverék
! Veszélyes	Kevesebb üzemanyag- szegényebb keverék
250°F (120°C)	
230°F (110°C) Biztonságos	
210°F (99°C)	
190°F (90°C)	Több üzemanyag gazdagabb keverék

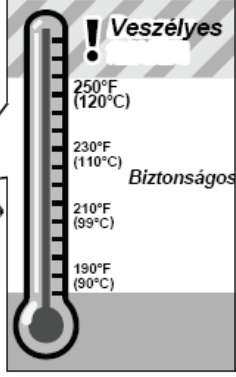

Kevesebb üzemanyag

Szegény üzemanyag keverék:
Erős, dinamikus a motor, de nem kapja meg a szükséges kenést. A nagy súrlódás miatt melegszik és rövidebb lesz az élettartama.

Több üzemanyag

Dúsabb üzemanyag keverék:
Jobban keni a motort. Nem melegszik túl a motor. Kicsit gyengébb, de hosszabb az élettartama.

Beállítási ajánlás

A motor hőmérsékletéből láthatjuk, hogy az üzemanyagkeverék dús vagy szegény. A karburátor állításával állíthatod a motor hőmérsékletét. Úgy állítsd a karburátort, hogy a motor hőmérséklete ne emelkedjen 120C fok fölé.

74151
Hpi Racing Hőmérő

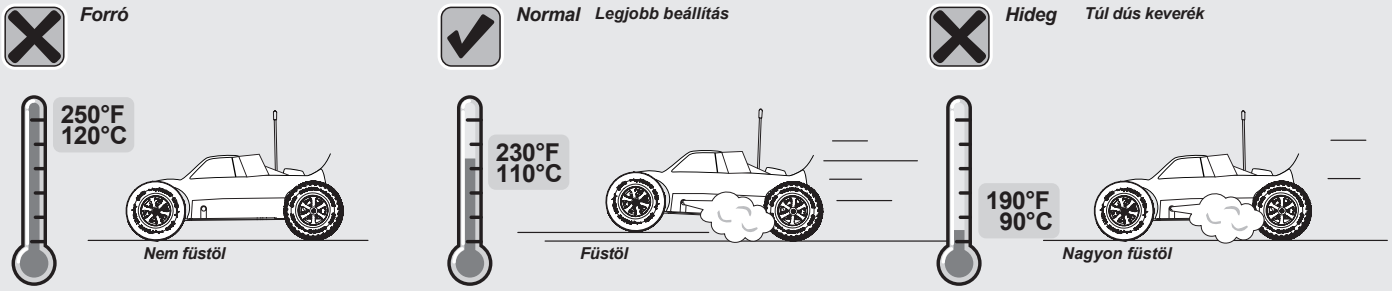

2 Karburátor gyári beállítás

A magas fordulati, az alapjárati és az alacsony fordulati tű segítségével tudod beállítani a karburátort.

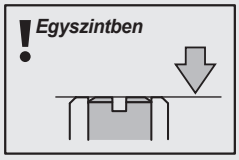

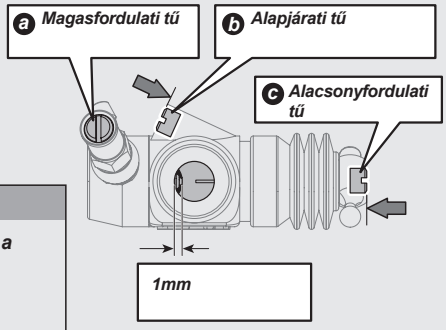

Figyelem

Ha túlságosan betekered a tűt, akkor megsérülhet.

	Beállítás a bejáratás idejére	Bejáratás utáni beállítás
a	Egyszintben	Olvasd el a bejáratás utáni beállítások rés
b	Egyszintben	Olvasd el a beállítások részt.
c	Egyszintben	

Az alapjárati csavar beállítása

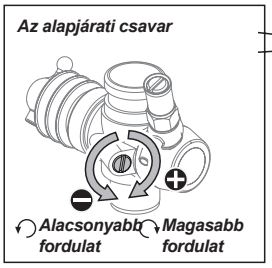

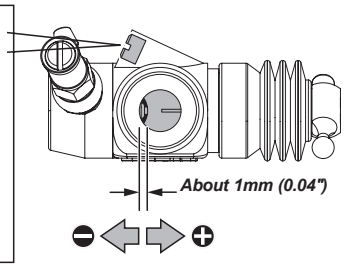

Helytelen beállítás
Alapjáraton forognak a kerekek.

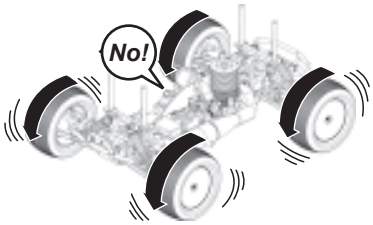

Helyes beállítás
Alapjáraton nem forognak a kerekek.

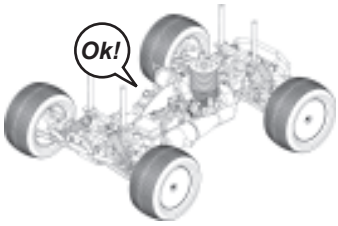

Az alapjárati csavar beállítása után, a magas fordulati tűt is állítani kell. Ezt meleg motornál végezd. Bekapcsolt távirányítónál, a gázkar középállásánál a karburátor pillangószelepének kb. 1mm-re kell nyitva lennie. Az alapjárati csavart úgy állítsd be, hogy amikor a gázkart fék pozicióba tolod, akkor a pillangószelep nem záródjon be.Az alapjárati csavarral tudod állítani a pillangószelep nyílását. Állítsd be úgy az alapjáratot, hogy a motor szépen, egyenletesen járjon, a kerekek ne forogjanak. Amennyiben túl magas az alapjárat és az autót, csak a fék használatával tudod egyhelyben állva tartani, akkor hamar el fog kopni a kuplungod.

Alacsony fordulati tű

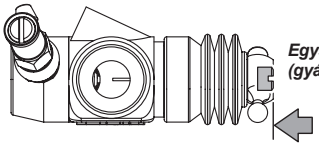

Egyszintben a hüvelyével (gyári beállítás)

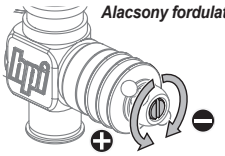

Több üzemanyag

Kevesebb üzemanyag

Állíts az alacsony fordulati tűn, ha instabil az alapjárat. Ezután általában az alapjárati csavaron is állítani kell.

Javasoljuk, hogy az alacsony fordulati tűt lehetőleg ne állítsd el. A gyári beállítás általában teljesen megfelelő. Ha mégis állítanod kell rajta, akkor azt üzemi hőmérsékleten tedd. Az alacsony fordulati tű állítása után a magas fordulati tűn is állítanod kell. A tű gyári beállítása, hogy a csavar feje egyszintben van a csavar házával. Állításnál egy lépésben 1/8 fordulatot tekerj a tűn és ezután próbál ki hogyan meg az autó. A tű állítása az alacsony fordulati tartományra lesz hatással. Ha alacsony fordulaton nagyon füstöl az autót és nehezen gyorsul, akkor túl sok az üzemanyag, ha a motor hirtelen gyorsul, majd elkezd dadogni, akkor túl kevés az üzemanyag és szegény a keverék.
Figyelem! Soha ne tekert két fordulatnál beljebb a csavart, mert nagyon elszegényíted a keveréket és ez károsítja a motort.
Ha túl szegényre állítod a keveréket, akkor melegedni fog a motor, ilyen kor tekerd ki a csavar a házával egyszintbe és kezd újra az állítást.

4 Izzítógyertya

Mi az izzítógyertya feladata:

Ezek a gyertyák nem úgy működnek, mint a nagy autókban a gyújtógyertyák. A nitro motorokban a motor elindításánál kell egy külső izzító készülékkel felizzítani a gyertya izzószálát. A motor beindulása után már nincs szükség a külső izzítóra, mert az égéstérben történő robbanások izzásban tartják a gyertyát. A fordulatszám változása, a sűrűbb és ritkább robbanások pont megfelelően kezelik az izzást.
A megfelelő izzítógyertya kiválasztása döntő fontosságú motor jó üzemeléséhez.

Kinti hőmérséklet	Izzítógyertya	Izzítógyertya karakterisztika
Hot	R5 #1504 Hideg gyertya R5	Magasabb hőmérséklethez a hideg gyertya jó
	R4 #1503 Közepes-hideg gyertya R4	
Cold	R3 #1502 Közepes gyertya R3	Alacsonyabb hőmérséklethez használj melegebb gyertyát. Ilyen gyertyával könnyebben indítható a motor.

A megfelelő gyertya kiválasztása

Megfelelő izzítógyertya kiválasztása több tényezőtől függ. Üzemanyag-típus, nitro-metán tartalom, időjárás, és levegő páratartalom. A legfontosabb befolyásoló tényező a külső hőmérséklet és az üzemanyag. A Nitro Star motor csak megfelelő gyertyával nyújt maximális teljesítményt

A gyertya élettartama:

Néhány egyszerű tipp amikkel meghosszabíthatod a gyertya élettartamát:
Ne használd túl hosszú ideig az izzítót. Távolítsd el, ha beindult a motor.
Ne szegényítsd el az üzemanyagkeveréket, mert túlmelegszik a motor és a gyertya.
Mindig az üzemanyagodhoz és a hőmérséklethez legmegfelelőbb gyertyát használd.
Használj alacsonyabb nitro tartalmú üzemanyagot.

Mikor cseréljünk izzítógyertyát:

A használt üzemanyag és a külső hőmérséklet hatással van a gyertya teljesítményére.
Több jele is van annak, hogy gyertyát kell cserélned.

A gyertya test elszineződött az izzószál körül..
A motor lefullad alapjáraton.
Az izzószál sérült vagy elhajlott.
Nehezen indul a motor.

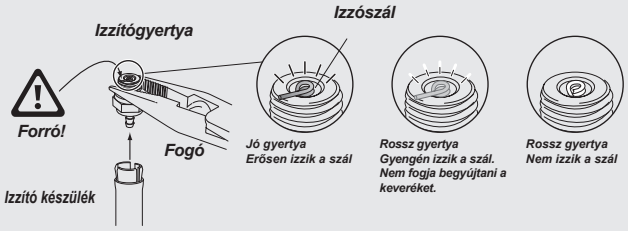

2 - 4 Probléma megoldás

Probléma	A probléma oka	Megoldás	Fejezet
A motor nem indul.	Kifogyott az üzemanyag.	Töltsd fel a tankot.	2-2
	A légszűrő eltömődött	Cseréld ki vagy tisztítsd ki a légszűrőt.	3-2
	Lemerült az izzító.	Töltsd fel vagy cserélj benne akkut.	2-1
	Túl sok a motorban az üzemanyag.	Távolítsd el a felesleges üzemanyagot.	2-2
	Rossz az izzítógyertya.	Cseréld ki az izzítógyertyát.	3-9
	Nincs jól beállítva a karburátor.	Állítsd be a karburátort.	2-2
	Nem jól mozog a gázszervo.	Állíts be a szervo helyes középállását a gyári előírás szerint	3-7
A motor elindul, majd lefullad.	Kifogyott az üzemanyag.	Töltsd fel a tankot.	2-2
	A légszűrő eltömődött.	Cseréld ki vagy tisztítsd ki a légszűrőt.	3-2
	Túl alacsony az alapjárat.	Állíts az alapjáraton.	3-8
	Túlmelegedett a motor.	Hagyd lehülni a motort, majd újraindíthatod.	2-2
	Kuplung probléma?	Ellenőrizd a kuplungot.	3-4
	Nincs jól beállítva a karburátor.	Állítsd be a karburátort.	3-8
	Probléma van a hajtásláncal?	Ellenőrizd a hajtásláncot.	3-5
A motor jár, de az autó nem megy.	Beragadt a fék?	Ellenőrizd a féket.	3-7
	Kuplung probléma?	Ellenőrizd a kuplungot.	3-4
	Lemerült a vevőakku.	Cseréld ki a vevőakkut.	3-6
	Megfelelő a fogaskerékhézag?	Ellenőrizd a fogaskerékhézagot.	3-5
	Probléma van a hajtásláncal?	Ellenőrizd a hajtásláncot.	3-5
Probléma van az irányítással.	Gyenge az elem az adóban vagy a vevőben.	Cseréld ki az elemeket.	3-6
	Helytelen az antenna az adón vagy a vevőn.	Húzd ki mindkét antennát.	3-6

3 Karbantartás

Karbantartási ütemterv

1 Minden tank kifogyása után	5 Minden 5. tank kifogyása után	10 Minden 10. tank kifogyása után	Karbantartandó terület	Fejezet
	●	●	Vázszerkezet ellenőrzése	3-1 Oldal 17 — Tisztítsd meg a vázat
●			Légszűrő ellenőrzése	3-2 Oldal 18 — Tisztítsd meg a légszűrőt.
	●	●	Kerekek ellenőrzése	3-3 Oldal 19 — Ellenőrizd a kerekeket.
		●	Kuplung ellenőrzése	3-4 Oldal 19 — Ellenőrizd a kuplungot.
●			Távirányító ellenőrzése	3-5 Oldal 20 — Ellenőrizd az elemeket.
		●	Fogaskerék ellenőrzése	3-6 Oldal 22 — Ellenőrizd a fogaskereket.
	●		Izzítógyertya	3-7 Oldal 25 — Ellenőrizd az izzítógyertyát.
		●	NITRO STAR G3.0 motor ellenőrzése	3-10 Oldal 26 — A motort minden használat után érdemes megtisztítani.

A táblázatban látható karbantartási ütemterv alapján rendszeresen ellenőrizd modelled alkatrészeit. Minden használat után tisztítsd meg az autót és cseréld ki a hibás vagy sérült alkatrészeket. Amennyiben rendszeresen karbantartod a modellt, akkor mindig a maximális teljesítménnyel fog üzemelni.

3-1 Vázszerkezet karbantartása

Minden használat után tisztítsd meg az autót és olajoz meg a képen jelzett helyeken.
Cseréld ki a sérült alkatrészeket és ellenőrizd a csavarokat.

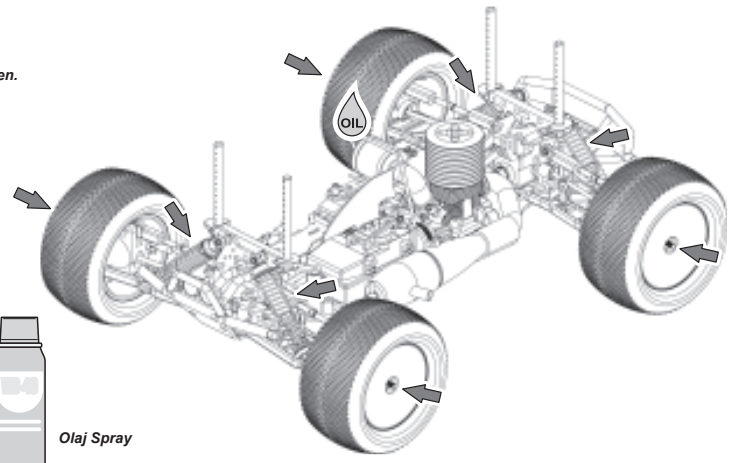

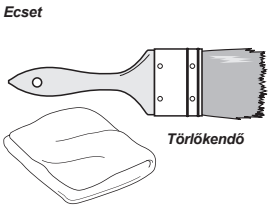

Nitro Car tisztító

Olaj Spray

3-2 3-2 A légszűrő karbantartása

A kosz, a legnagyobb ellensége a nitro motor és a megfelelő légszűrő karbantartása az egyik legfontosabb olyan tényező, amely befolyásolja a motorok hosszú élettartamát. Minden használat után ellenőrizd a légszűrőt, ha szennyezett, akkor tisztítsd meg.

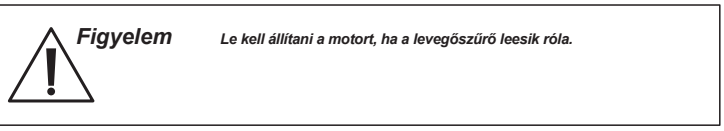

Figyelem ***Le kell állítani a motort, ha a levegőszűrő leesik róla.***

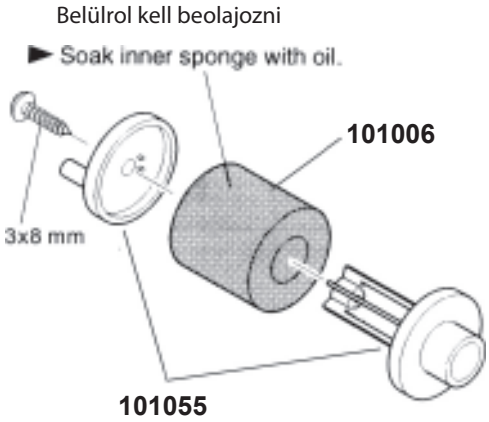

A légszűrő tisztítása

Távolítsd el és mosd ki a levegőszűrőt, ha koszos. A kimosáshoz alkalmazd a motor üzemeltetéséhez használt üzemanyagot. Nyomkodd ki az üzemanyagot a szűrő szivacsából, ha a szivacs már tiszta. Ezután egy műanyag tasakban olajozd be a szűrőt. Jól nyomkodd össze, hogy az olaj egyenletesen elterüljön benne. Az átolajozott szűrőszivacsot építsd vissza a helyére. Ellenőrizd, hogy a szivacs pontosan illeszkedjen.

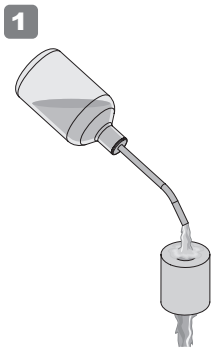

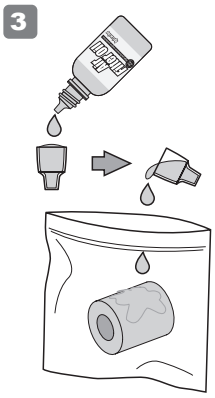

Z190
Légszűrő olaj

3-3 *A kerekek karbantartása*

Ellenőrizd a gumikat, hogy nem-e váltak el a felnitől. Használj pillanatragasztót a visszaragasztásukhoz.

Pillanatragasztó

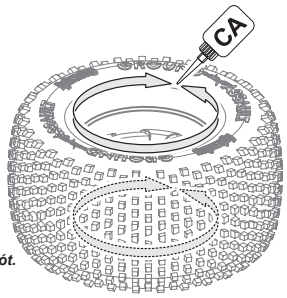

! *Használj kis mennyiségű ragasztót.*

3-4 *Kuplung karbantartás*

Csavarrögzítő

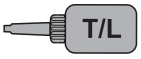

Imbuszkulcs 2.5

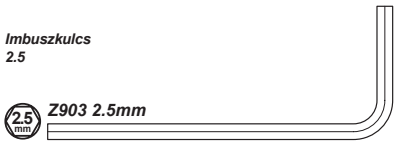

● Assemble the following parts with pulling the crankshaft.

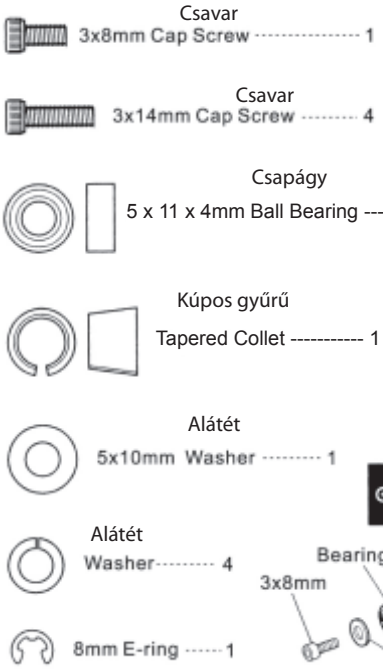

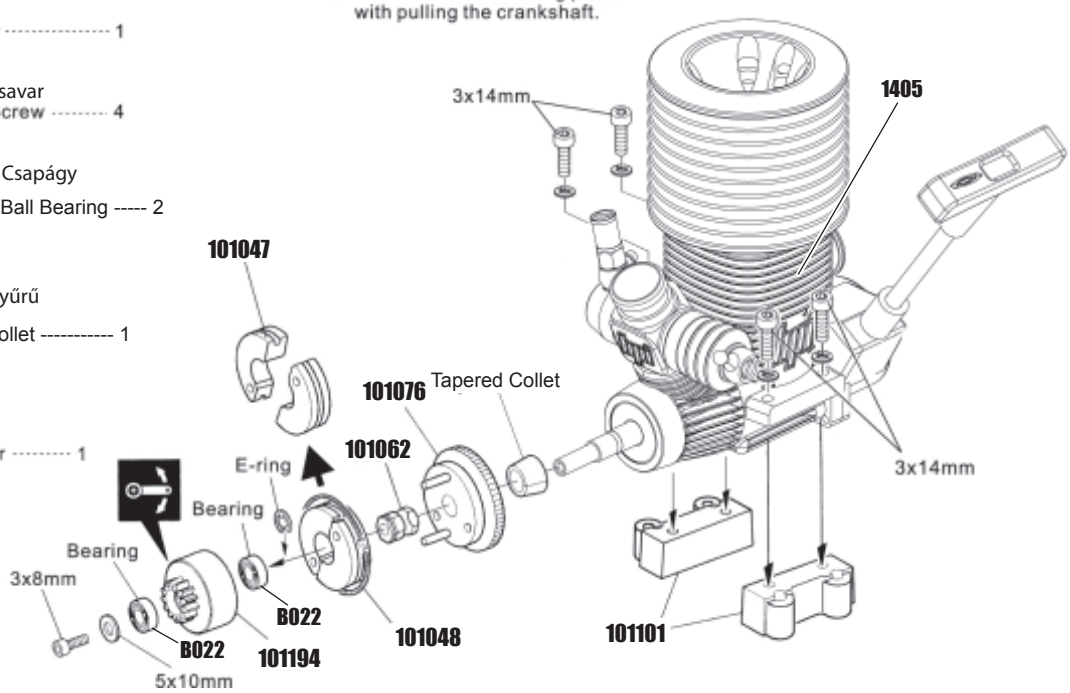

Kuplung rugó és pofák

1

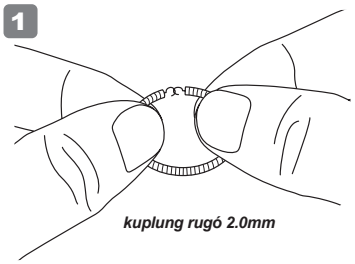

kuplung rugó 2.0mm

2

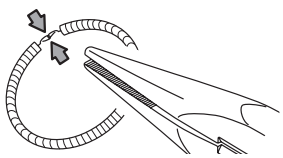

Egy laposfogóval nyomd össze a rugó végeit.

3

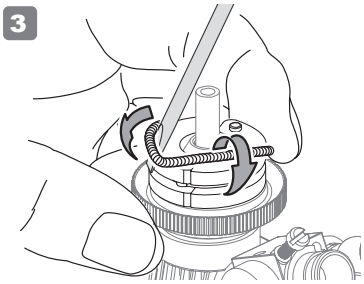

Használj lapos csavarhúzót a rugó bepattintásához.

Csavarhúzó

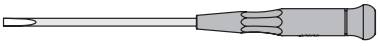

3-5 Távirányító rendszer

Antenna

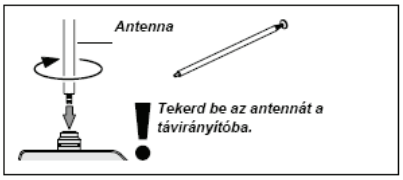

Tekerd be az antennát a távirányítóba.

Az antennát teljesen ki kell húzni, hogy megfelelő legyen a hatótávolsága.

Kormány trim

A tim-el tudod beállítani a kormány középállását.

Gáz/fék trim

A trim-el tudod beállítani a gáz/fék középállását.

Szervó fordító kapcsolók

Gyári beállítások

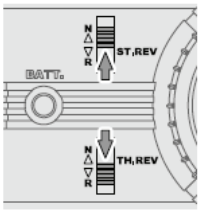

Kormánykerék

Középállás

Bal forduló

Jobb forduló

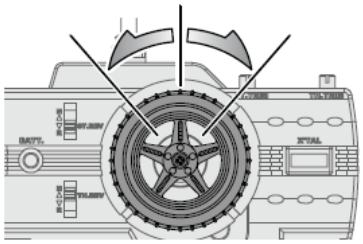

A kormány működése

Elem töltöttség visszajelző

Jó elem

Lemerült elem (villog a led)

Elemcsere

Amikor az elem töltöttségjelző villog, akkor cseréld ki az elemekt újjakra.

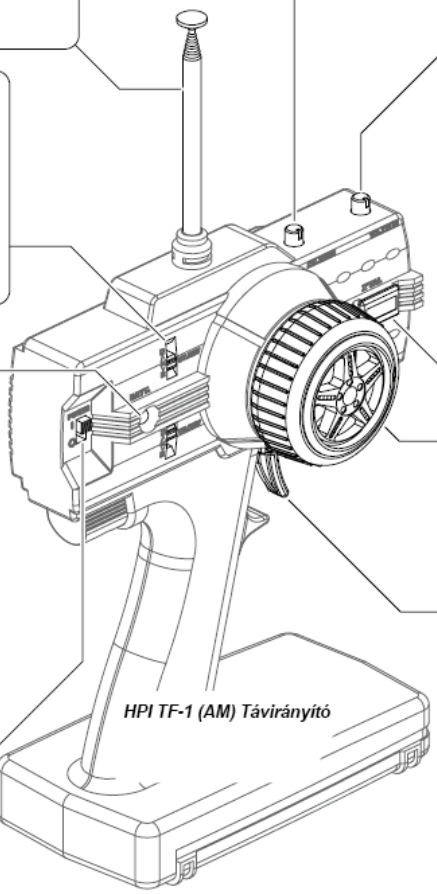

HPI TF-1 (AM) Távirányító

Gázkar

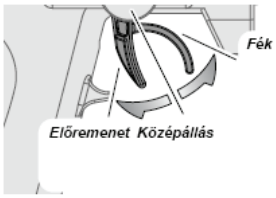

A gázkar működése

Főkapcsoló

Be

Ki

Figyelem

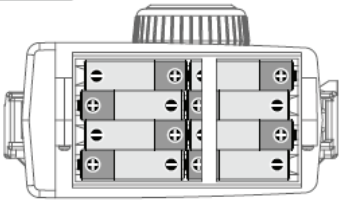

Ne használj különböző típusú elemeket.

AM 27MHz Adókristály (TX)

AM Adókristály (TX)

AM Vevőkristály (RX)

A kristályt ki lehet cserélni a távirányítóban másik csatornára.
Ne használj olyan kristályt amit a veled együtt modellezők.
A távirányító antennát teljesen ki kell húzni.

Csatorna			Frekvencia
1. Barna	(#80601)	02.	26.995 MHz
2. Piros	(#80602)	04.	27.045 MHz
3. Narancs	(#80603)	06.	27.095 MHz
4. Sárga	(#80604)	08.	27.145 MHz
5. Zöld	(#80605)	10.	27.195 MHz
6. Kék	(#80606)	12.	27.255 MHz

Ne használj FM kristályt!

A vevő és a szervók

A szervók csatlakoztatása

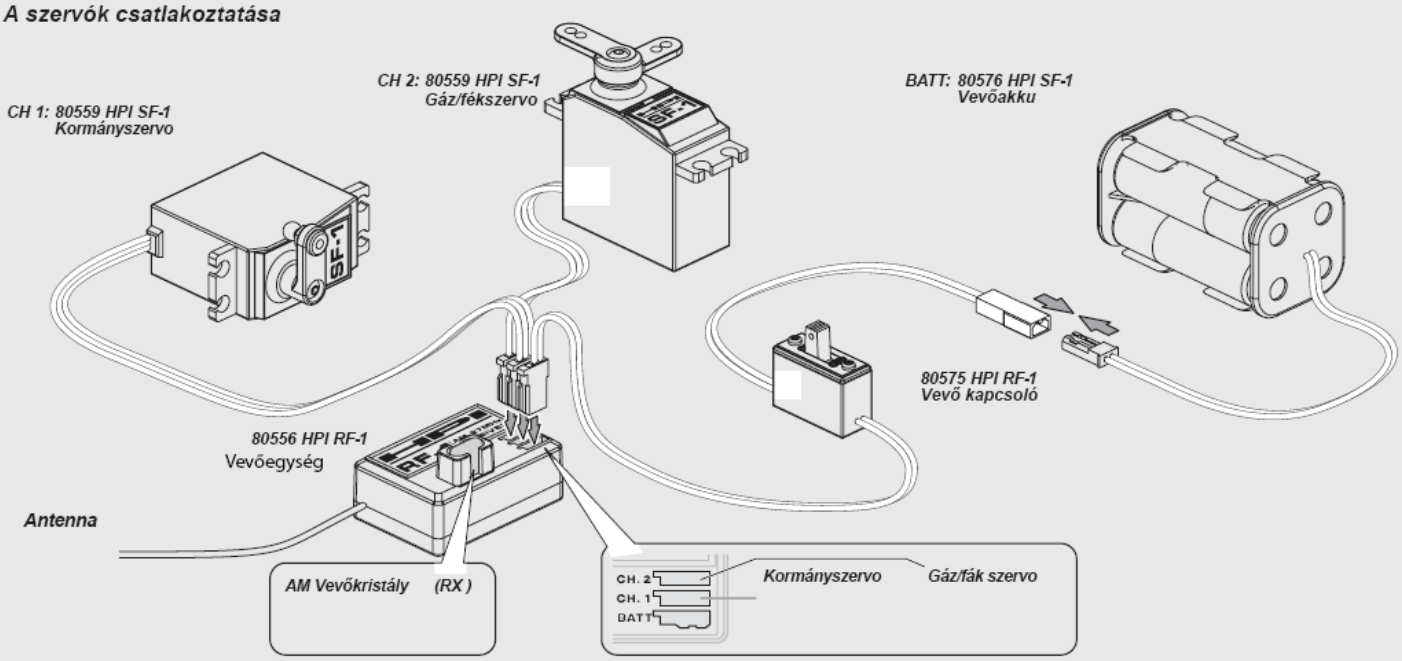

Gáz/fékrudazat beállítás

Amennyiben elmozdítod a motort, mondjuk egy fogaskerék hézag beállításnál, akkor állítanod kell a gázrudazaton is.

Középállás beállítása

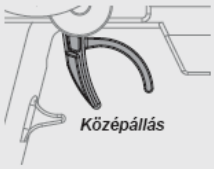

A gázkar középállásánál a gázrudazatnak a képen látható módon kell állnia.

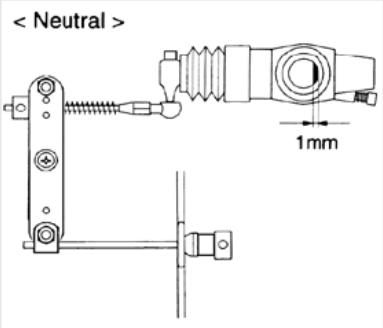

! Középállásban nem húzza a féket!

Gázrudazat beállítása teljes gáznál

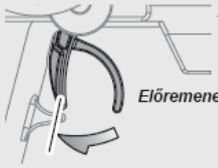

Amikor teljes gázt húzol, akkor a karburátornak teljesen nyitva kell lennie, mint a képen.

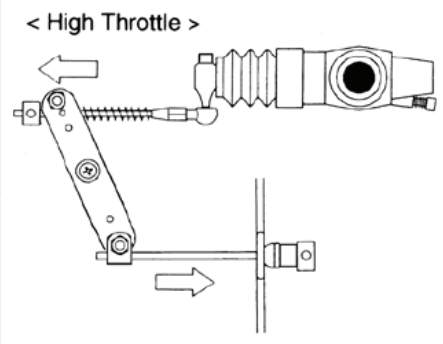

Gázrudazat beállítása teljes féknél

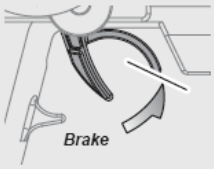

Nyomd a gázkart teljes fék állásba.
Probáld meg elmozdítani az autót, ha hatásos a fák, akkor nem fog elmozdulni.
Ha nem fékez, akkor állíts a rudazat fék felöli oldalán.

! Középállásban nem fékezhet!

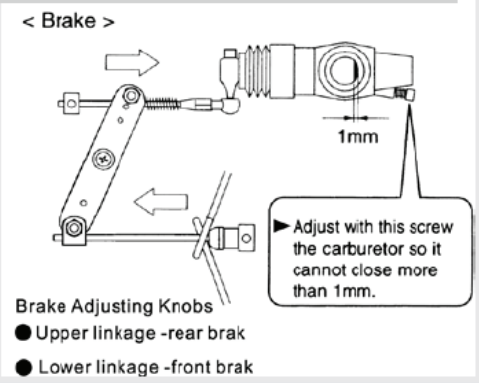

3-6 Karbantartás

1 Differenciálmű

Csavar
4x4mm Screw ····· 3

Alátét
4x10mm Washer ····· 12

101030 O-gyűrű
6mm O-ring ····· 3

101029 Csap
2.5x13.8mm Shaft ····· 3

Golyóscsapágy
101027 8x16mm Ball Bearing ····· 3

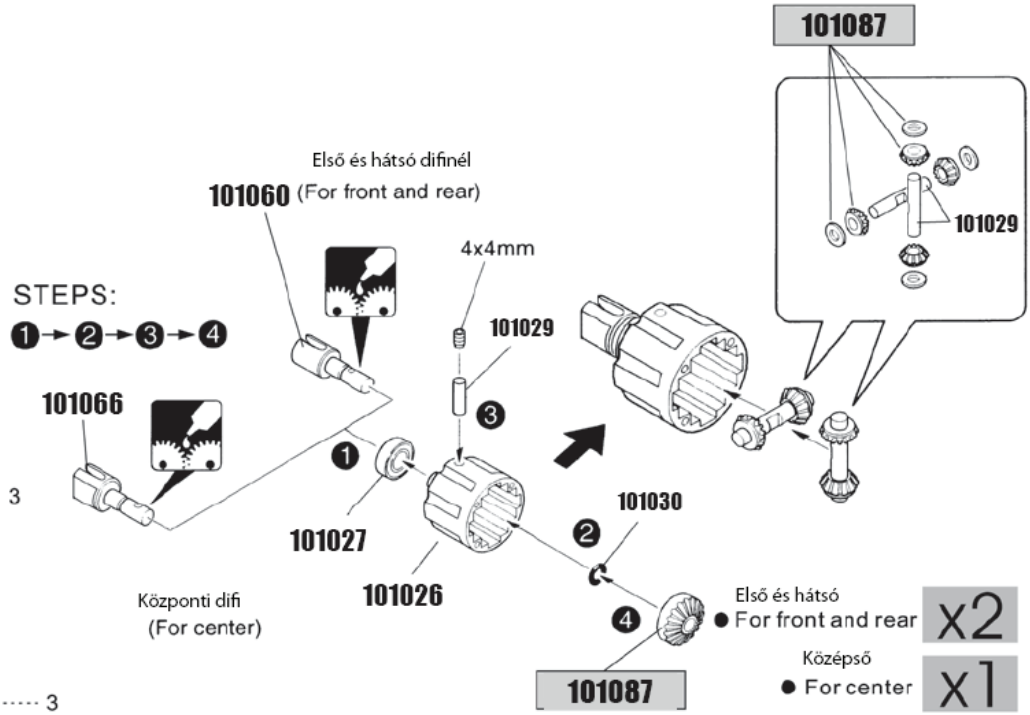

2 Differenciálmű

Csavar
3x18mm Screw ····· 8

Csavar
3x19mm Screw ····· 4

Csap
101029 2.5x13.8mm shaft ····· 3

Golyóscsapágy
101027 8x16mm Ball Bearing ····· 3

O-gyűrű
101030 6mm O-ring ····· 3

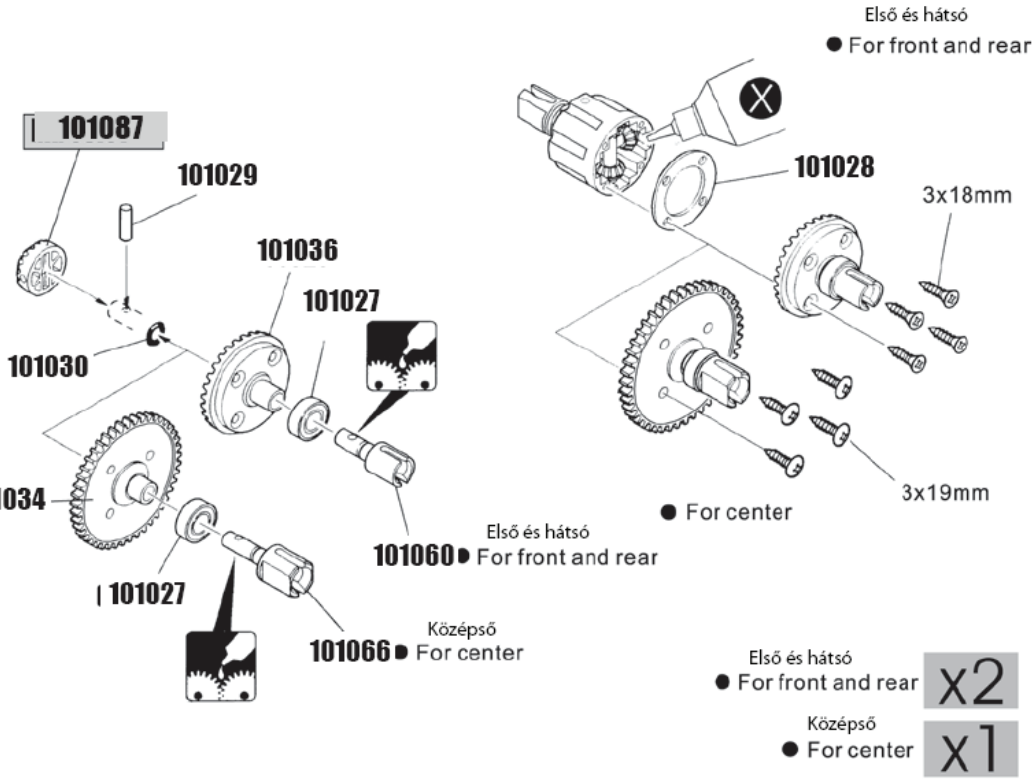

3 *Hátsó difiház*

Csavar
3.5x20mm Screw ····· 2

Csavar
3.5x41mm Screw ····· 2

Hézagoló
13x16mm Shim ····· 2

Csapágy
101027 8x16mm Ball Bearing ····· 2

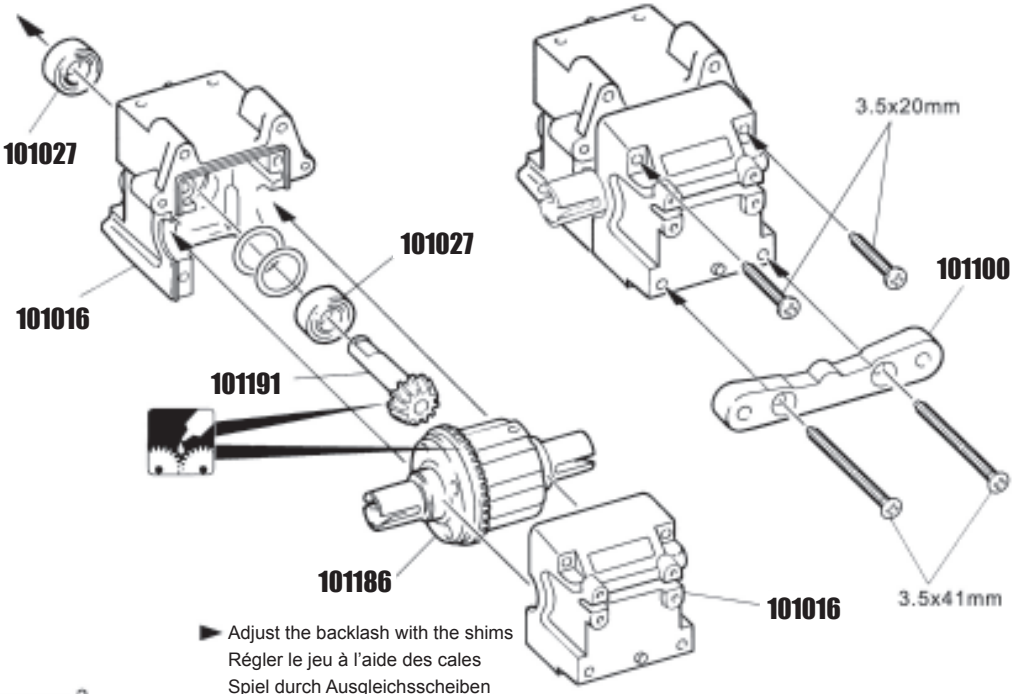

► Adjust the backlash with the shims
Régler le jeu à l'aide des cales
Spiel durch Ausgleichsscheiben einstellen
A hézagoló gyurukkel állíthatod a fogaskerékhézagot.

4 *Hátsó difiház*

Csavar
5x4mm Screw ····· 1

Csavar
3x12mm Screw ····· 2

101063
Joint Cup (L) ····· 1 (For RR)

Csavar
3.5x16mm Screw ····· 2

► Tighten the set screw to the flat spot
Serrer les vis de réglage jusqu'au méplat
Schraube bis zum Anschlag an flacher Stelle festziehen
Húzd meg a csavart ezen a részen.

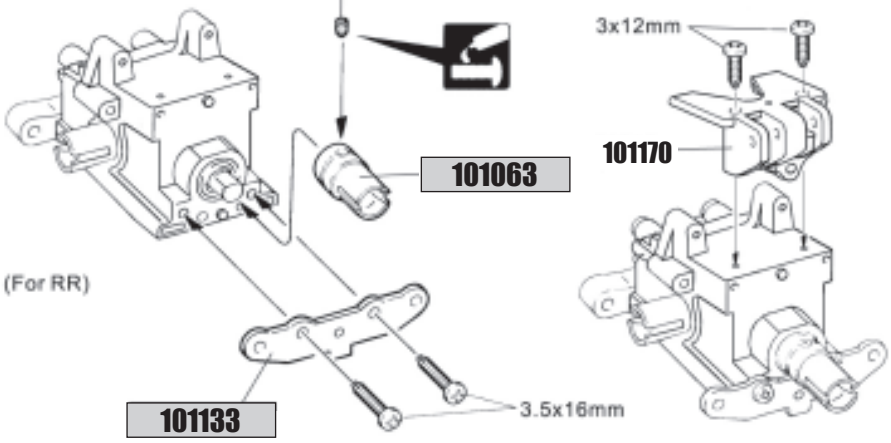

3-6

5 *Hátsó torony*

Csavar
3x22mm Screw ---------- 2

Csavar
3x15mm Screw ---------- 4

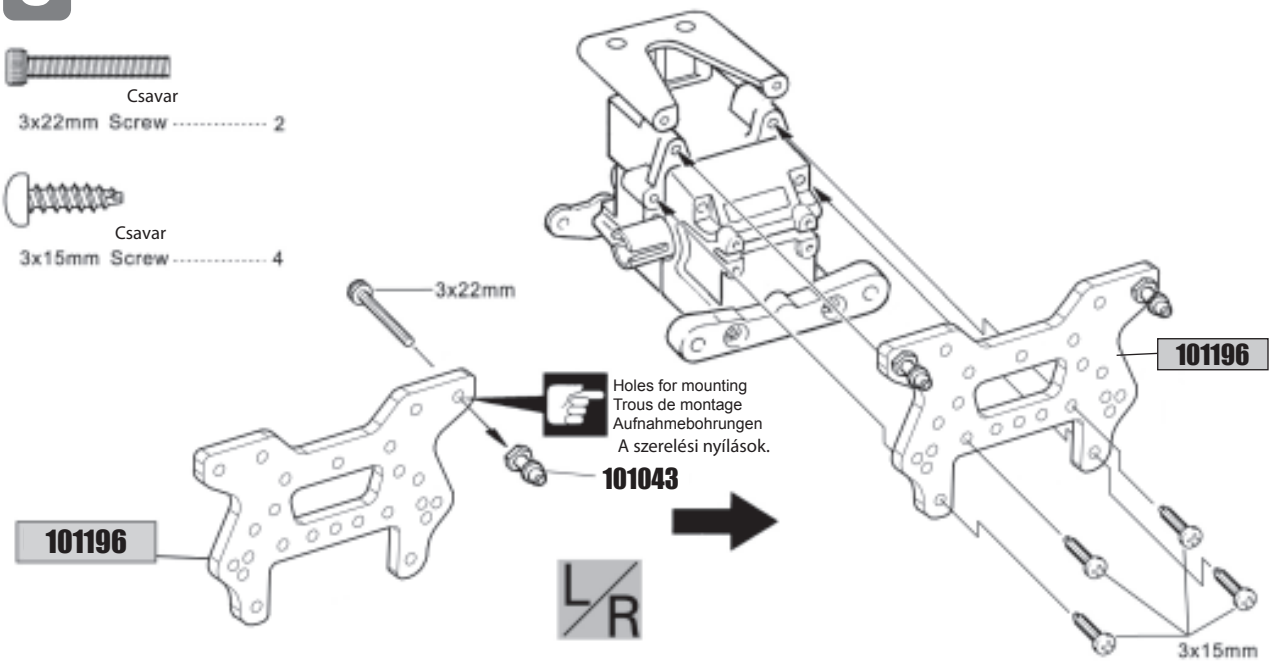

6 *Szárnytartó*

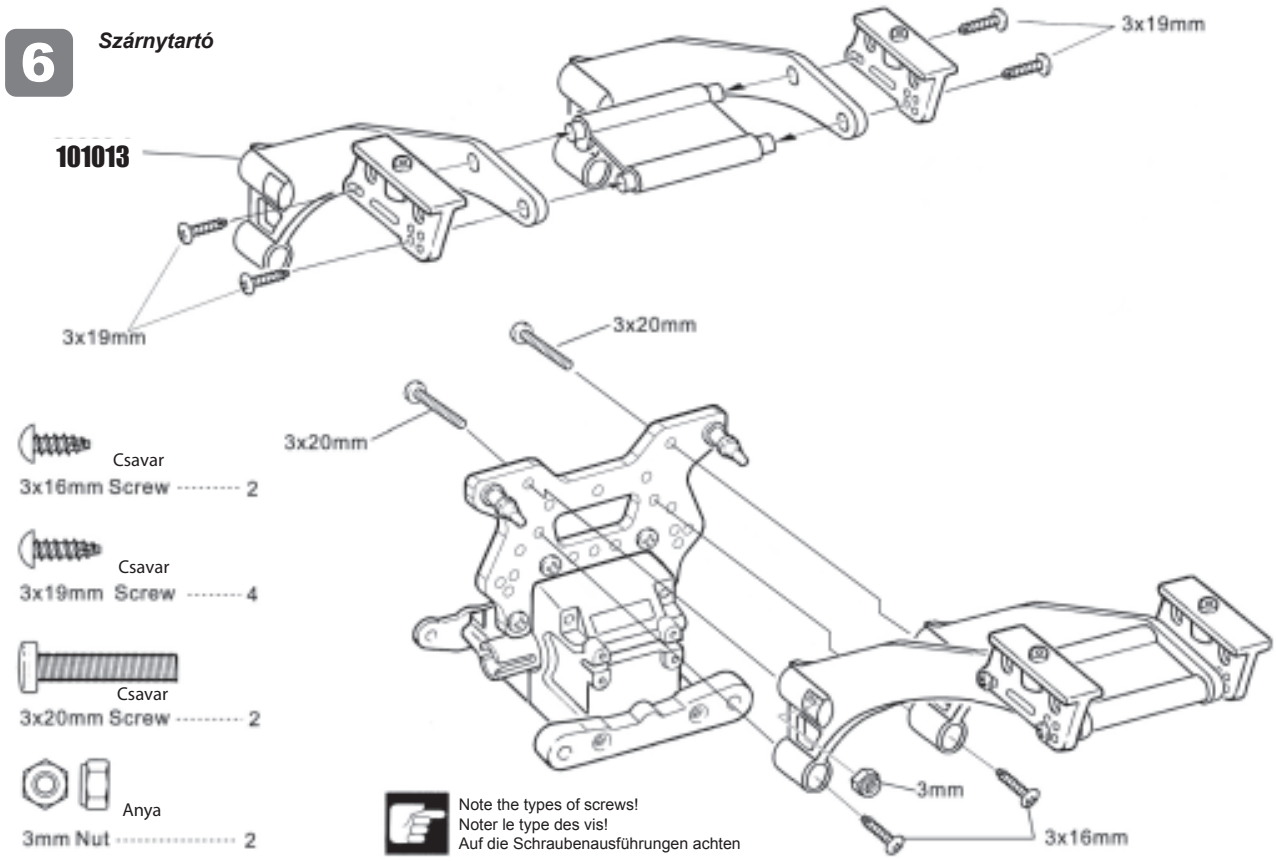

Csavar
3x16mm Screw --------- 2

Csavar
3x19mm Screw -------- 4

Csavar
3x20mm Screw --------- 2

Anya
3mm Nut ---------- 2

Figyelj a csavartípusokra.

7 *Hátsó futómű*

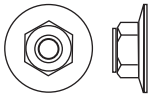

Anya
Z680 Nut #2 --------- 2

Zéger gyűrű
2.5mm E-ring ---------- 2

101027 Csapágy
8x16mm Ball Bearing ------- 4

Műanyag távtartó
101015 3x8x5mm Plastic Collar ---------- 2

Szár
101022 3x49mm Shaft ---------- 2

Tüske
101082 3x16.8mm Shaft ---------- 2

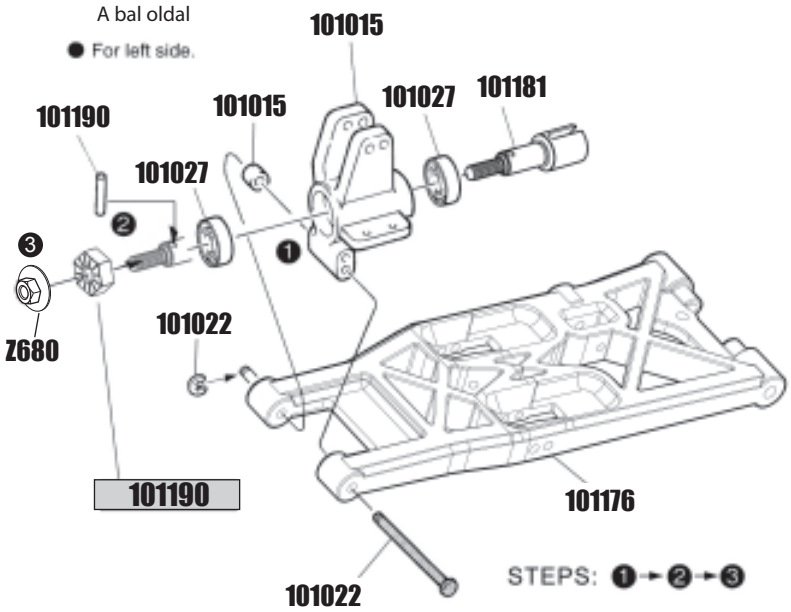

8 *Hátsó futómű*

101180 5x51mm Screw ---------- 2

101173 7.8mm Ball End ---------- 4
Gömbfej kupak

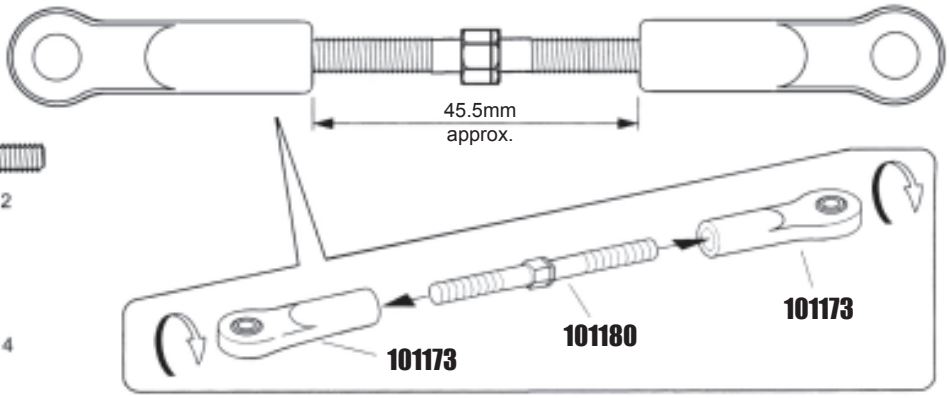

3-6

9 *Hátsó futómű*

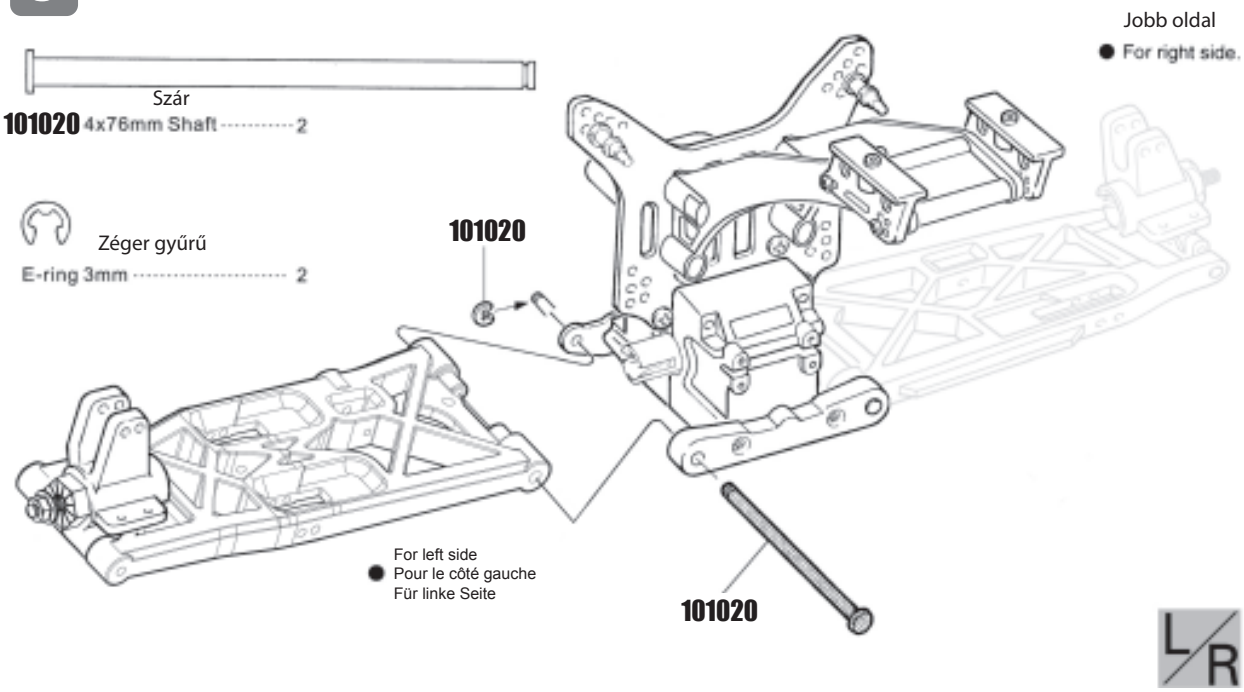

10

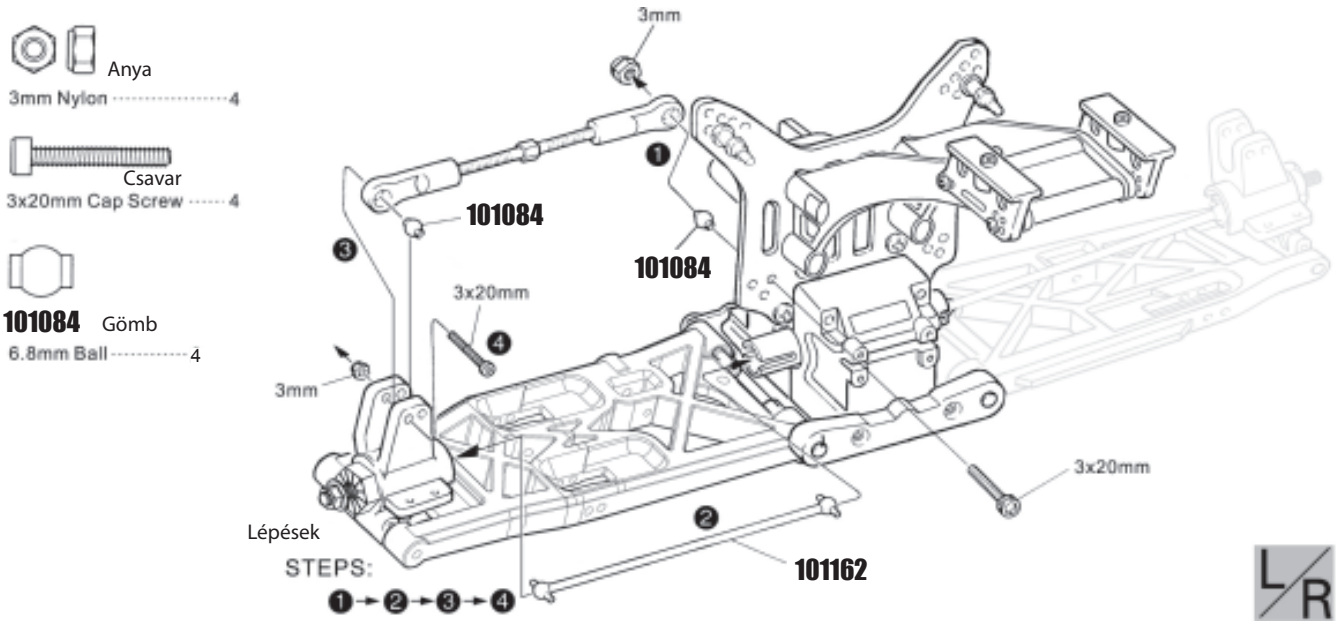

11 *Hátsó stabilizátor*

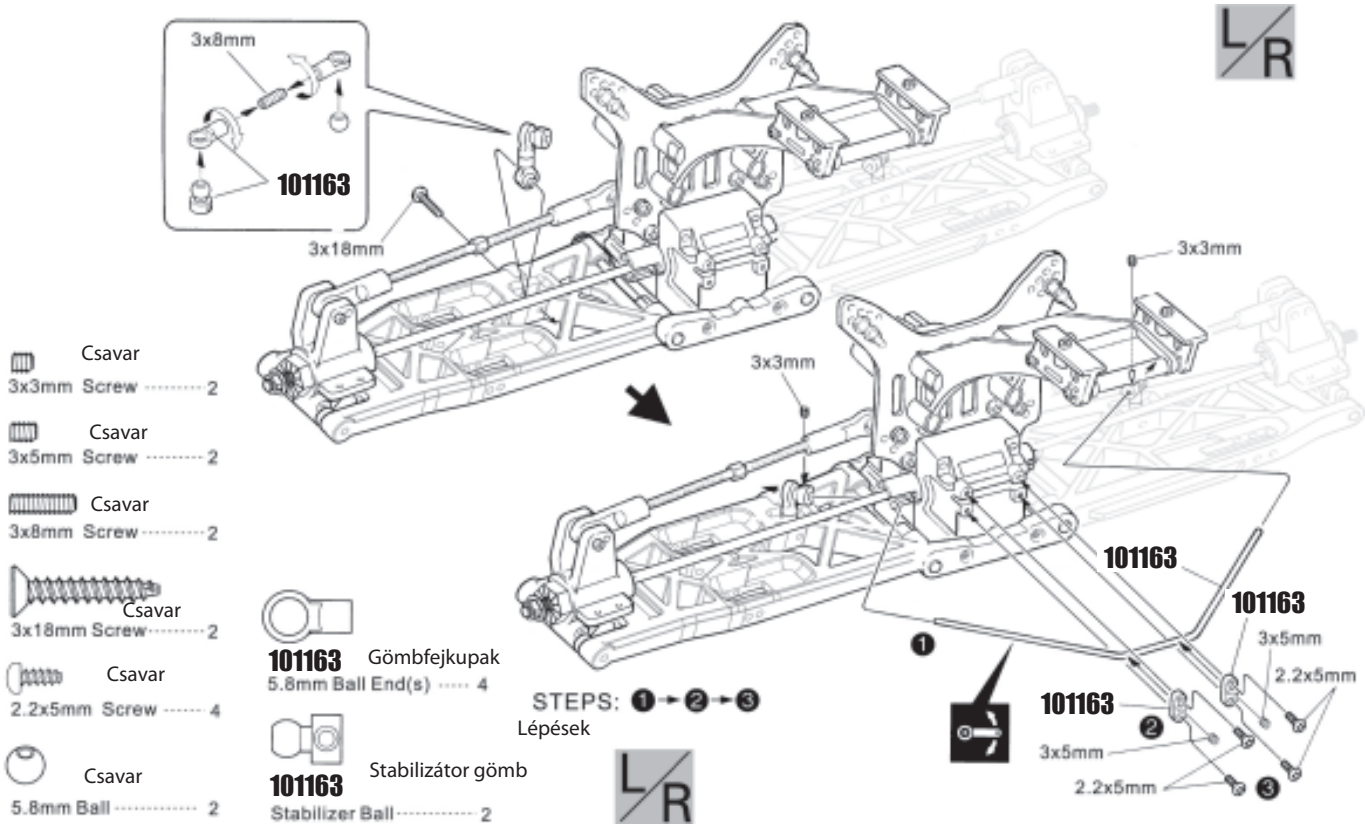

12 *Alváz*

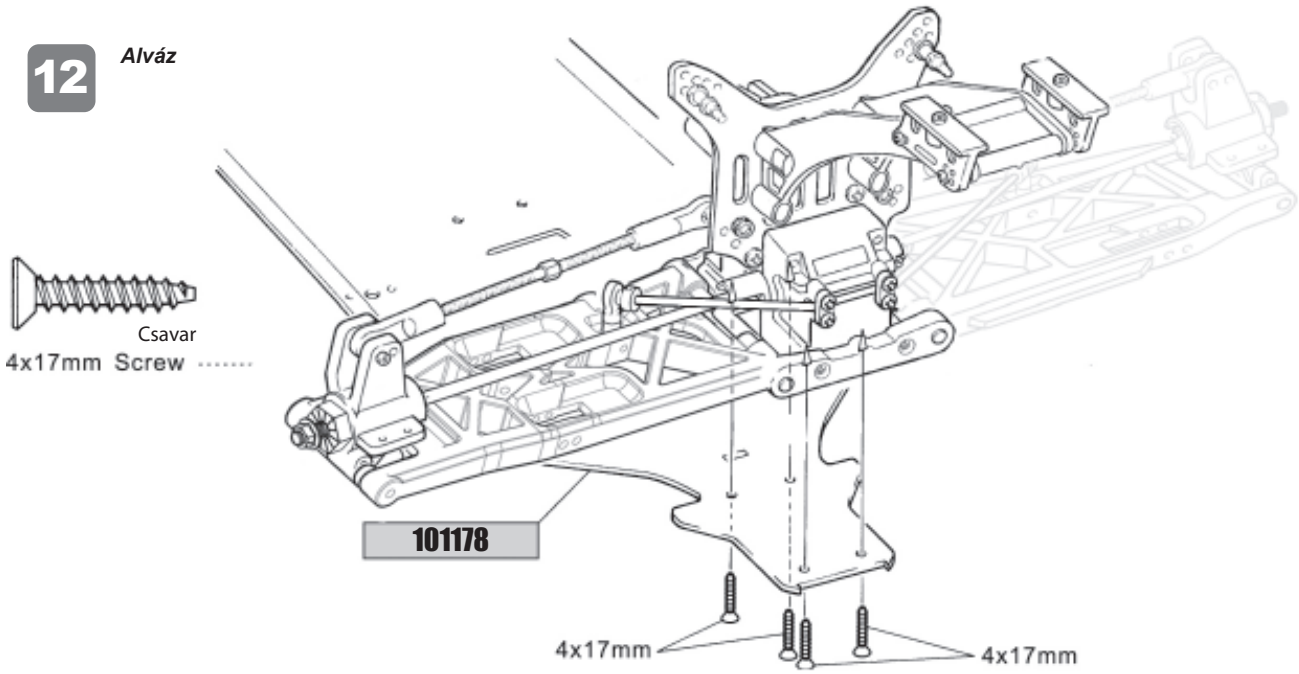

3-6

13 *Hátsó rész*

Csavar
3x13mm Screw 4

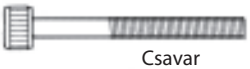

Csavar
3x32mm Cap Screw 1

Csavar
3x17mm Cap Screw 2

Alátét

3x8mm Washer 1

Anya

3mm Nut 7

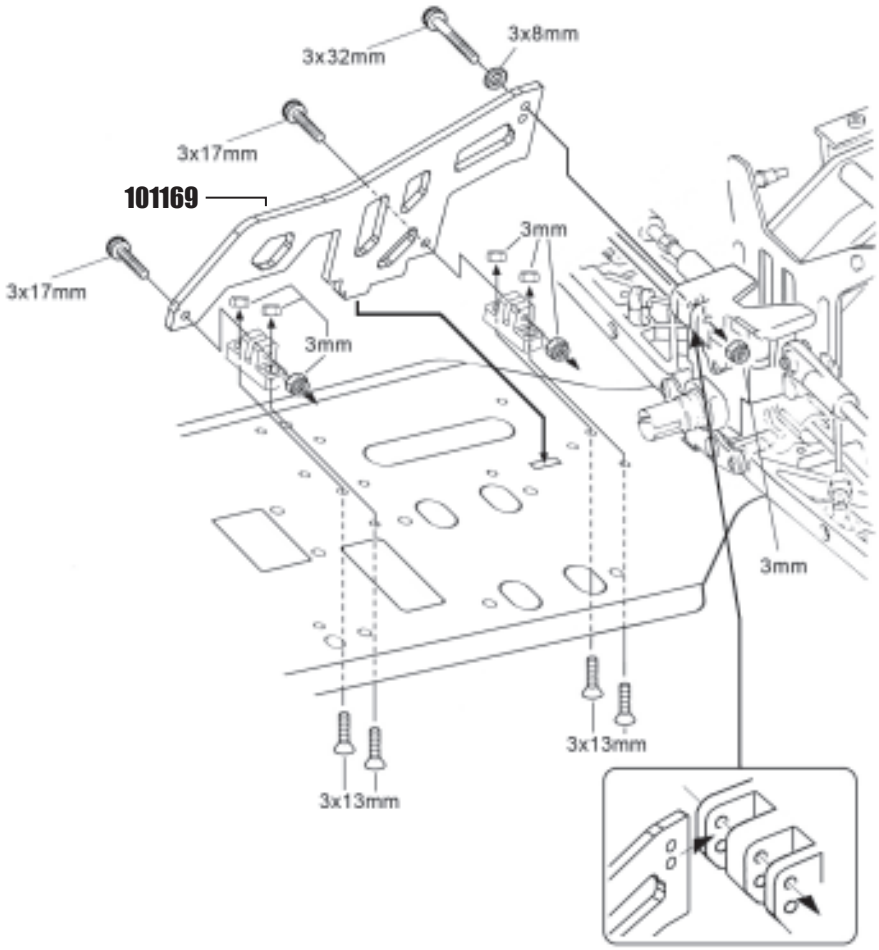

14 *Első difiház*

Csavar
3.5x20mm Screw 2

Csavar
3.5x41mm Screw 2

Csapágy
101027 8x16mm Ball Bearing 2

13x16mm Shim 2

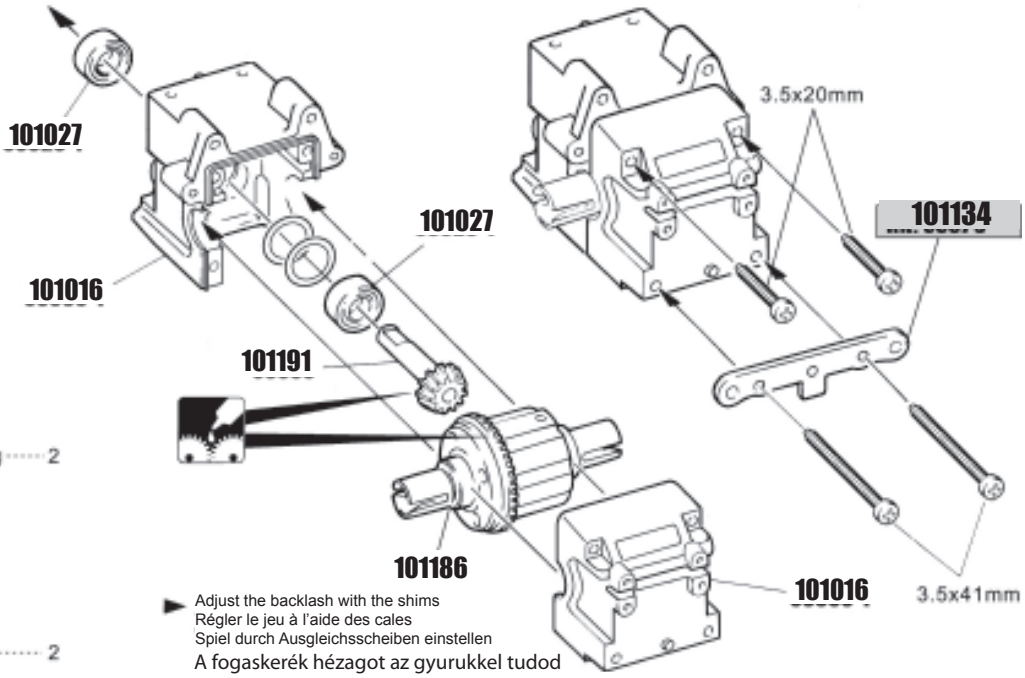

Adjust the backlash with the shims
Régler le jeu à l'aide des cales
Spiel durch Ausgleichsscheiben einstellen
A fogaskerék hézagot az gyurukkel tudod állítani.

15 *Első difiház*

Jól húzd meg ezt a csavart és használj csavarrögzítot.

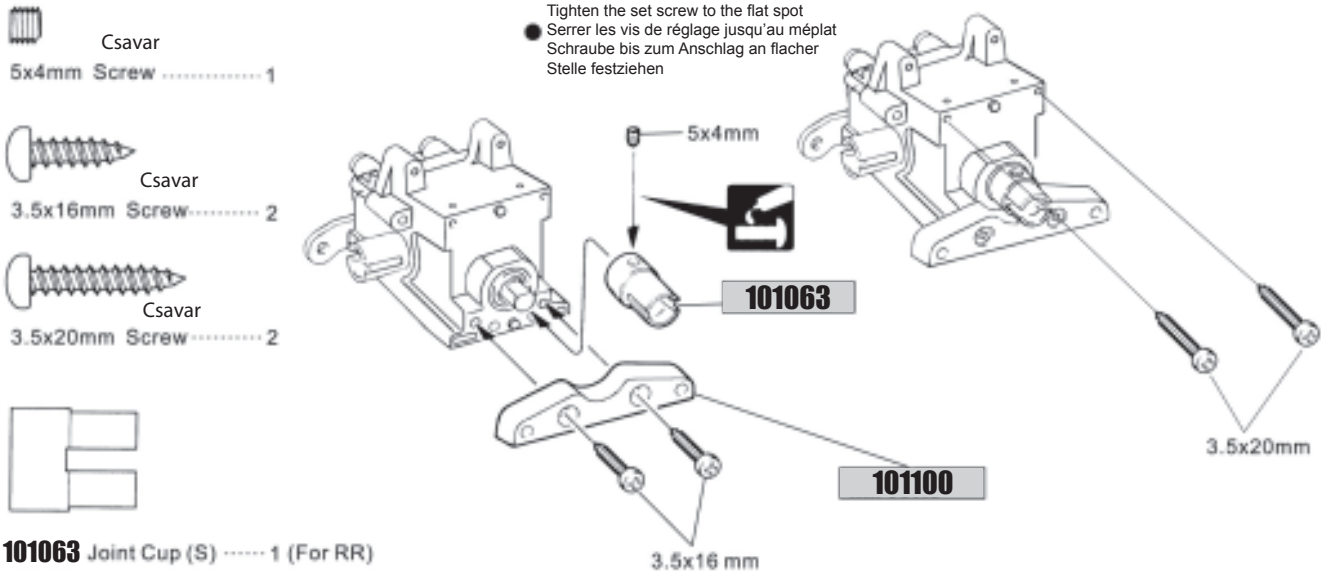

16 *Első torony*

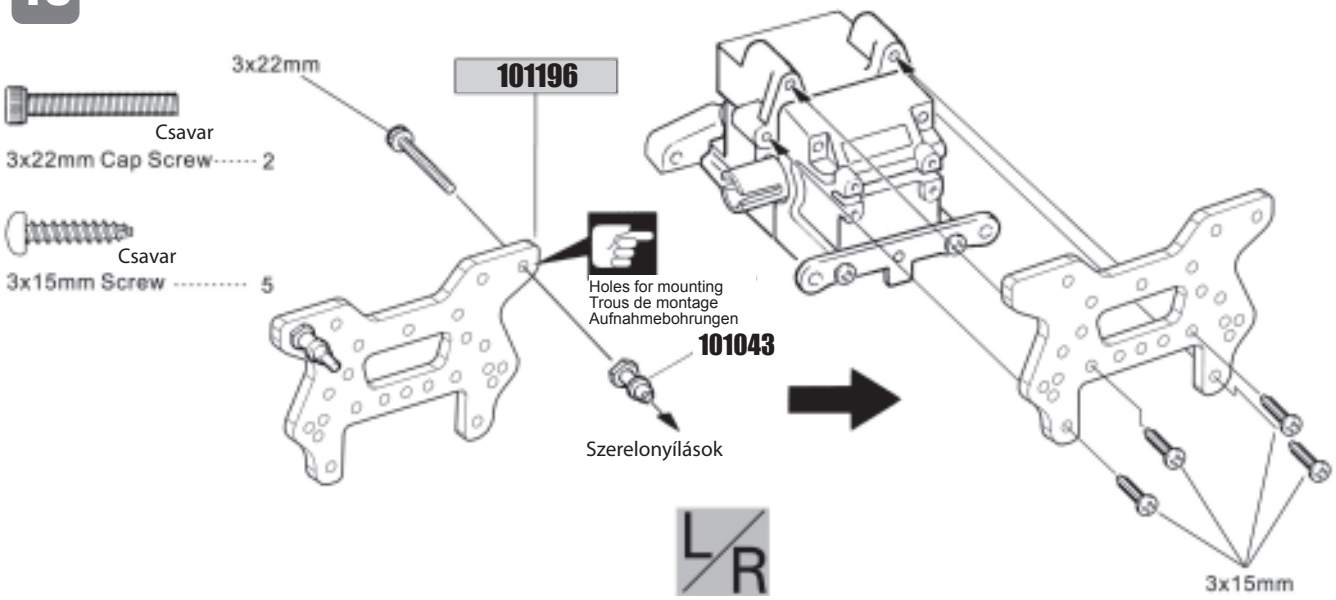

3-6

17 *Első futómű*

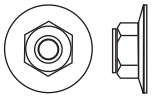

Z680 Anya Nut #2 --------- 2

csavar 4x10mm Cap Screw-------- 2

101103 Hézagoló Knuckle Collar --------4

101027 Csapágy 8x16mm Ball Bearing---- 4

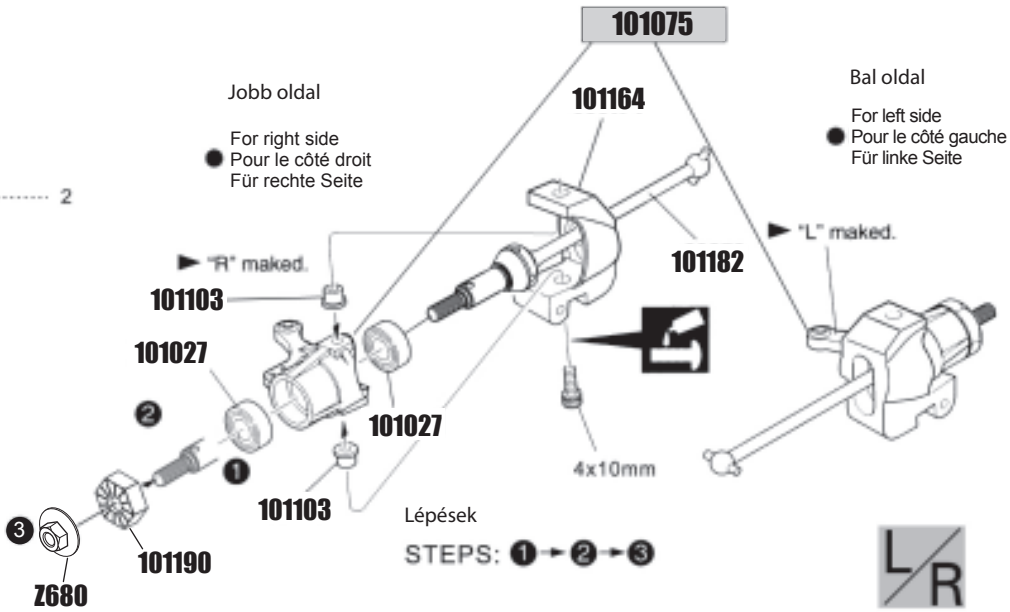

18 *Első futómű*

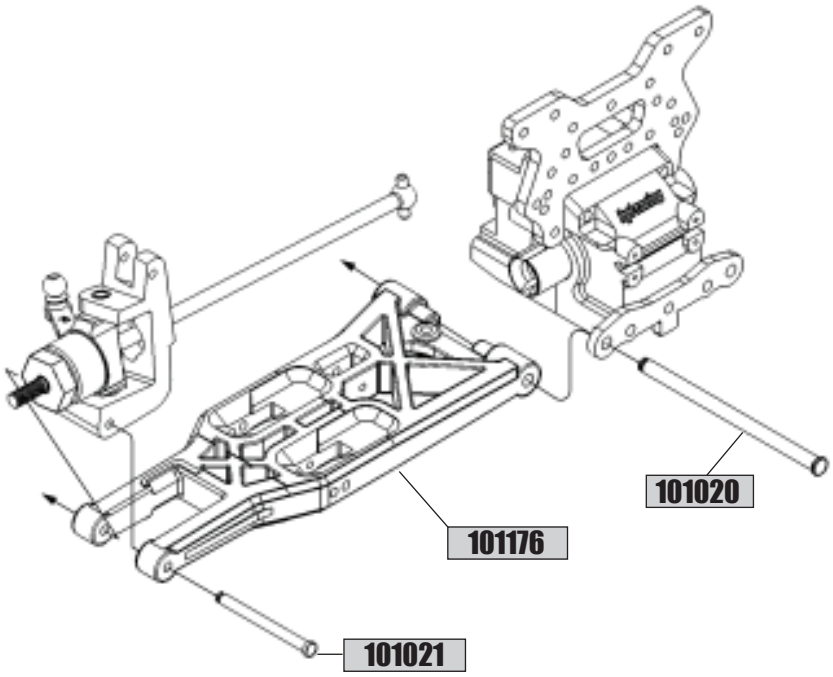

19 *Első lengőkar*

Anya

3mm Nylon ---------- 4

Csavar

3x20mm Cap Screw ------ 4

101084 Gömb

6.8mm Ball ---------- 2

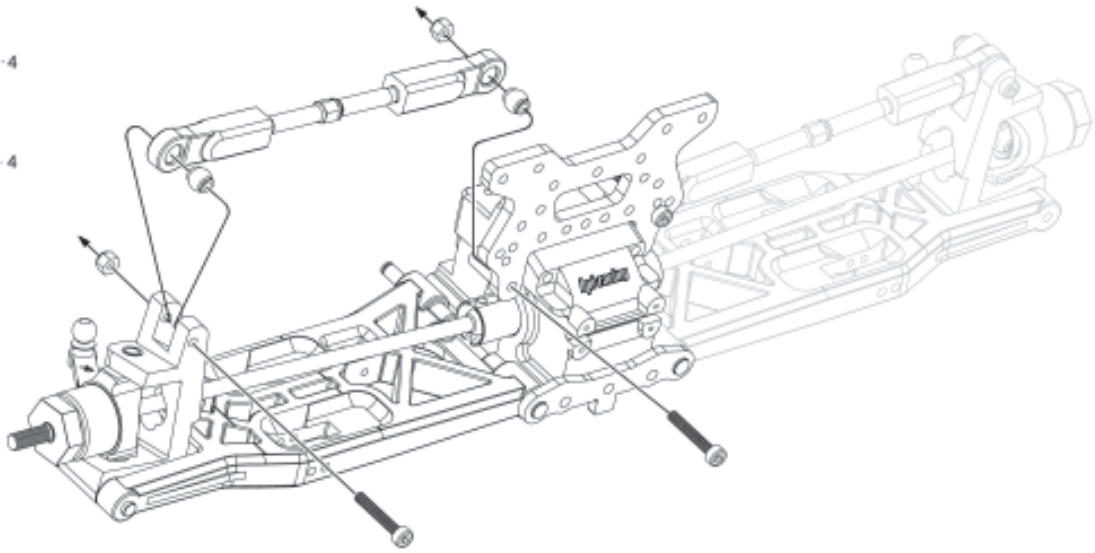

20 *Első ütköző*

Csavar

4x17mm Screw ------- 4

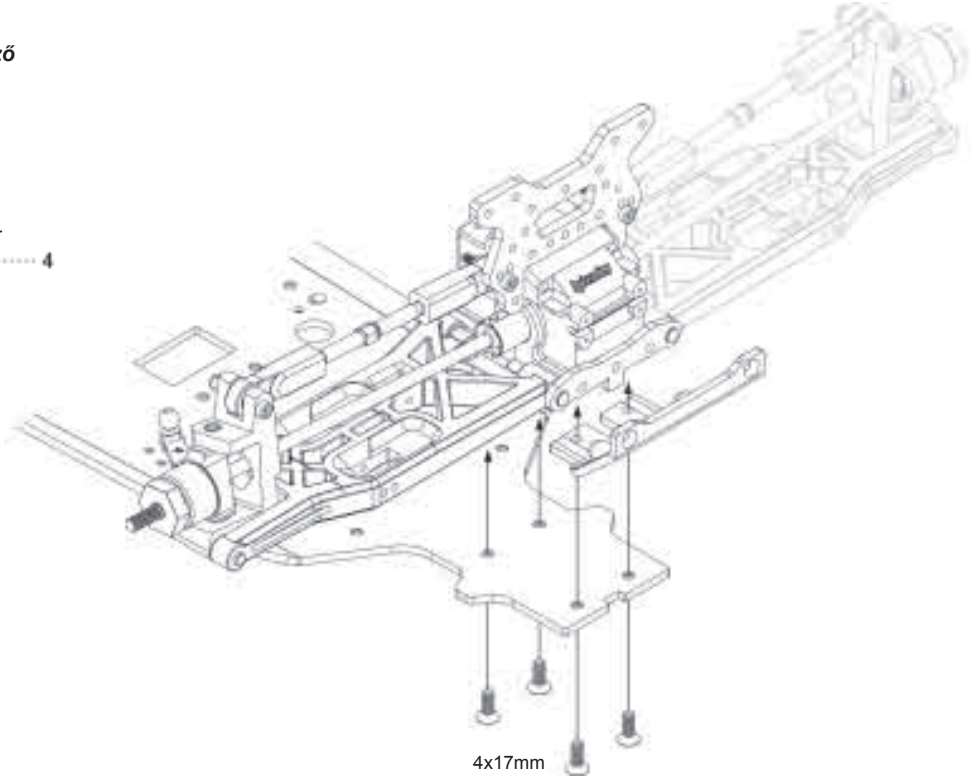

3-6

21 *Középső rész*

Fék rögzítő csavar

101053 3x14mm Disk Plate Bolt ····· 4

Csavar

3x6mm Screw ····· 4

101051 Brake Caliper ····· 4

Féklap

101052 Brake Pad (Black) ····· 4

Fékbetét

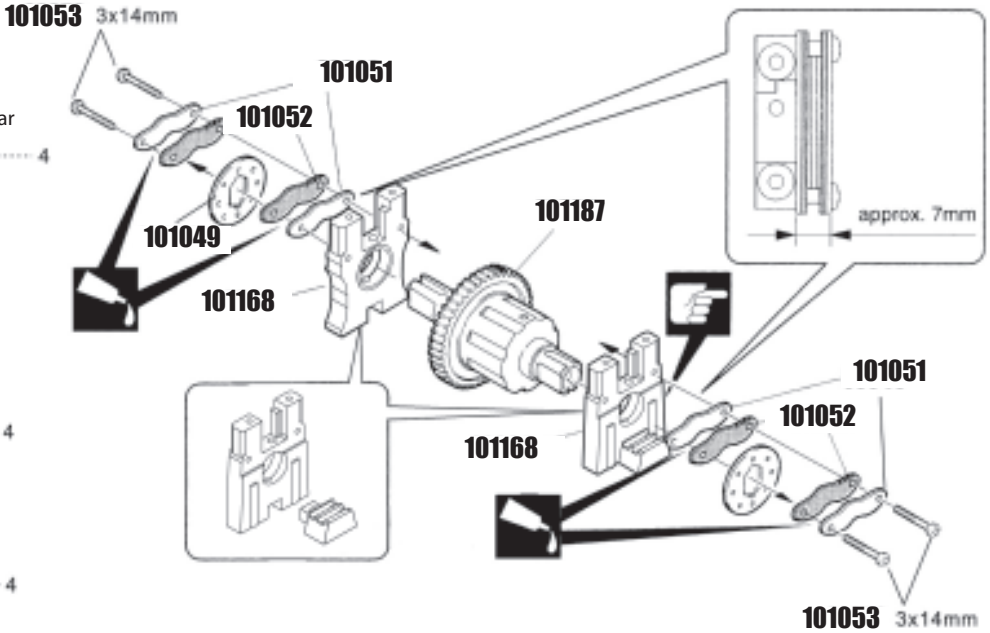

22 *Középső rész*

Csavar

4x17mm Screw ····· 4

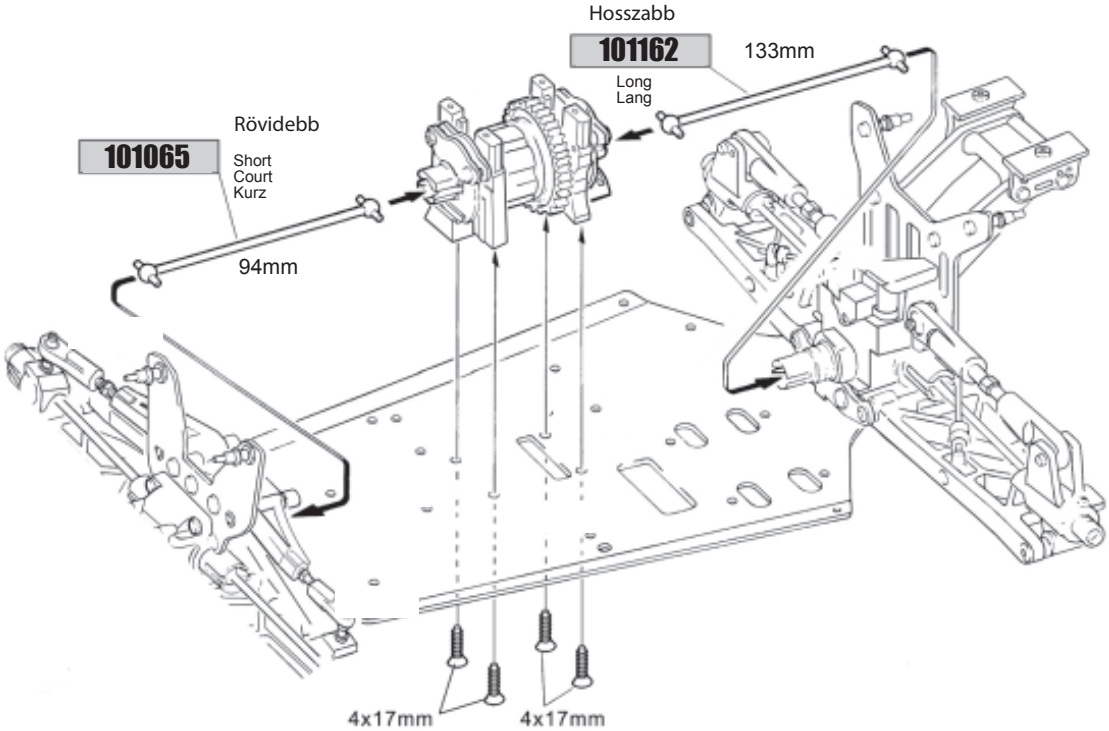

23 *Középső rész*

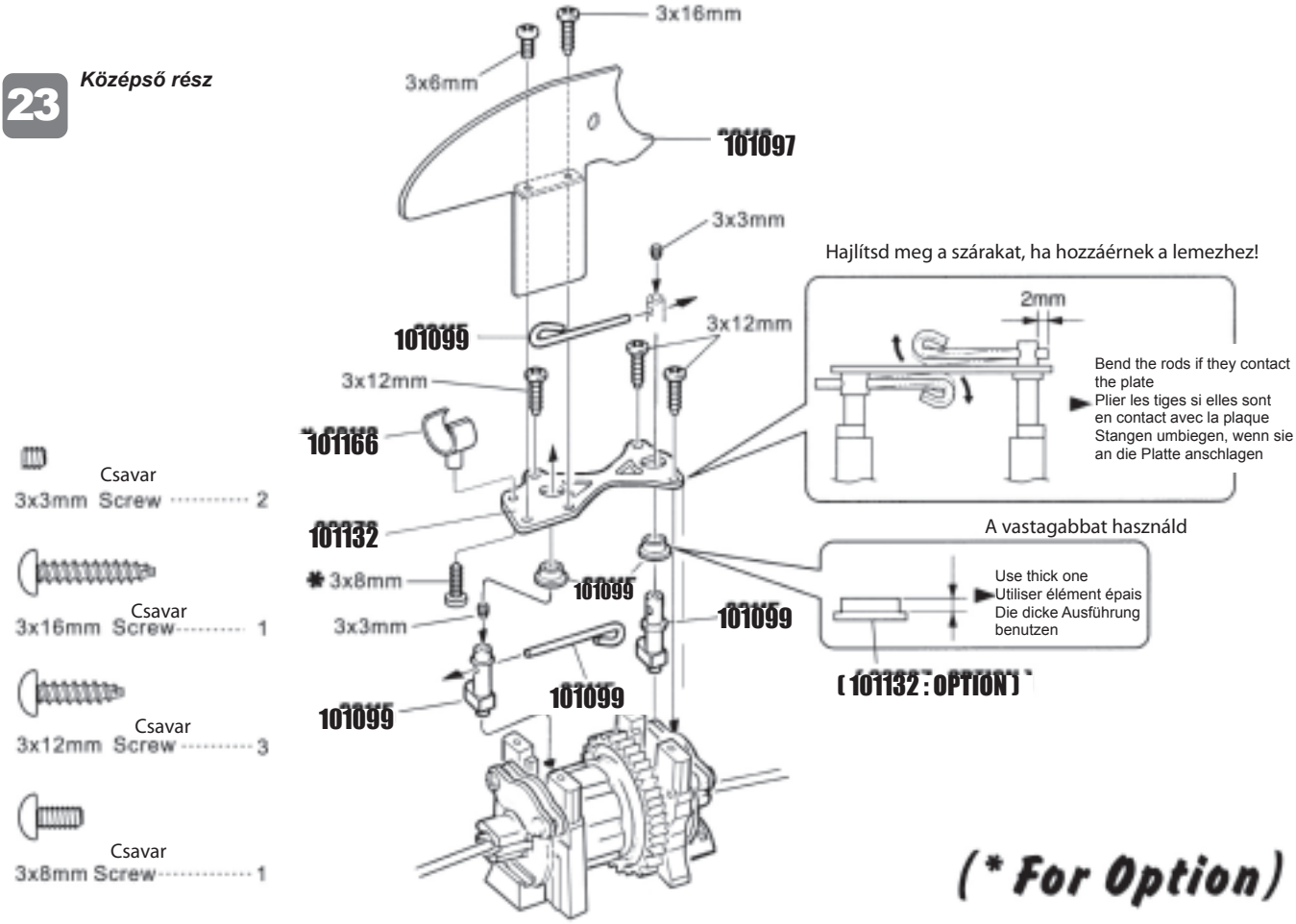

24 *Kormány*

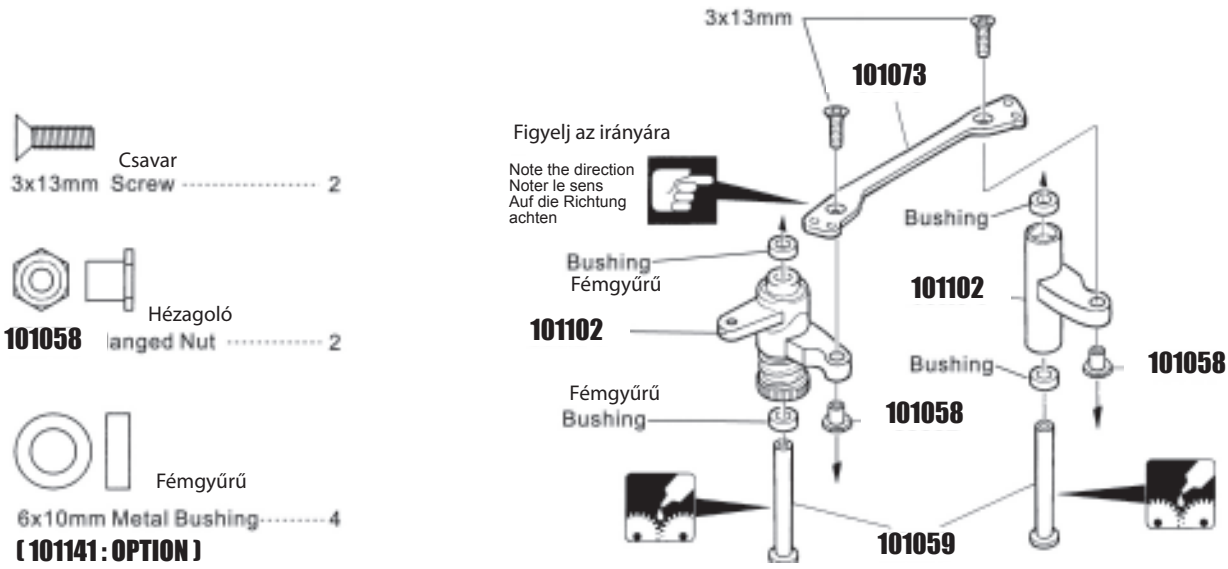

3-6

25 *Kormánymű*

Csavar
3x12mm Screw ····· 2

Csavar
4x8mm Screw ····· 2

Csavar
4x10mm Screw ··· 2

Csavar
3x15mm Screw ····· 4

Anya
3mm Nut ····· 2

Hézagoló
Tapered Collar ····· 4

Gömbfejbefogó
101174 6.8mm Ball End (L) ---------- 4

Gömbfejbefogó
101086 ----------2

Menetesszár
101179
4x40mm Adjustable Rod ---------- 4

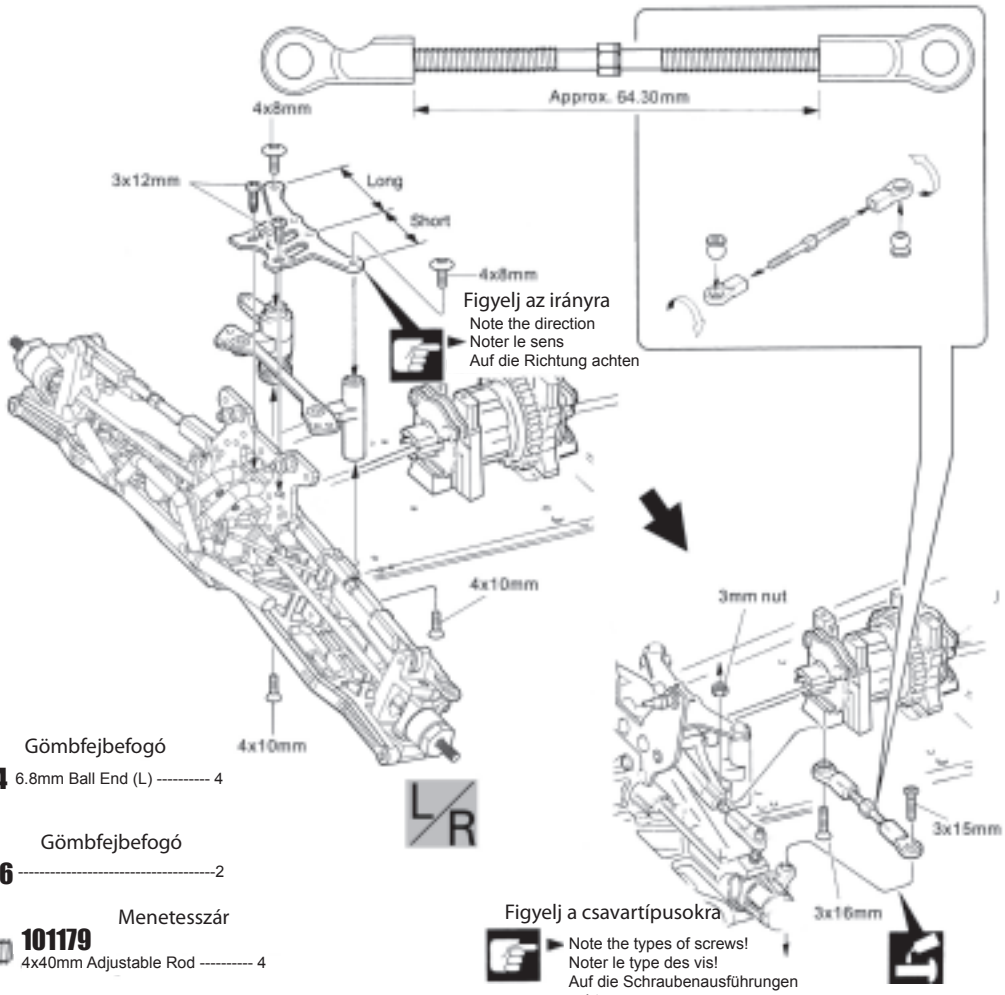

26 *Motor*

Használj papírlapot a fogaskerékhézag beállításához

101008

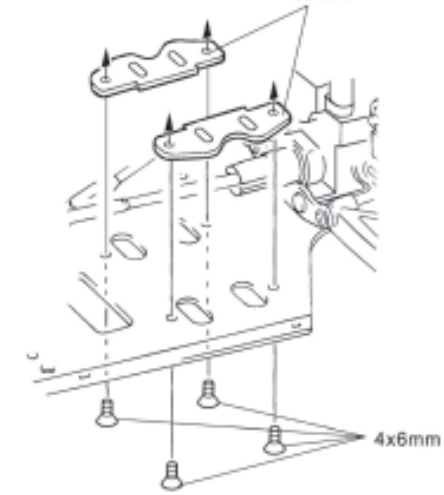

Csavar
4x6mm Screw ····· 4

Csavar
4x12mm Cap Screw ····· 4

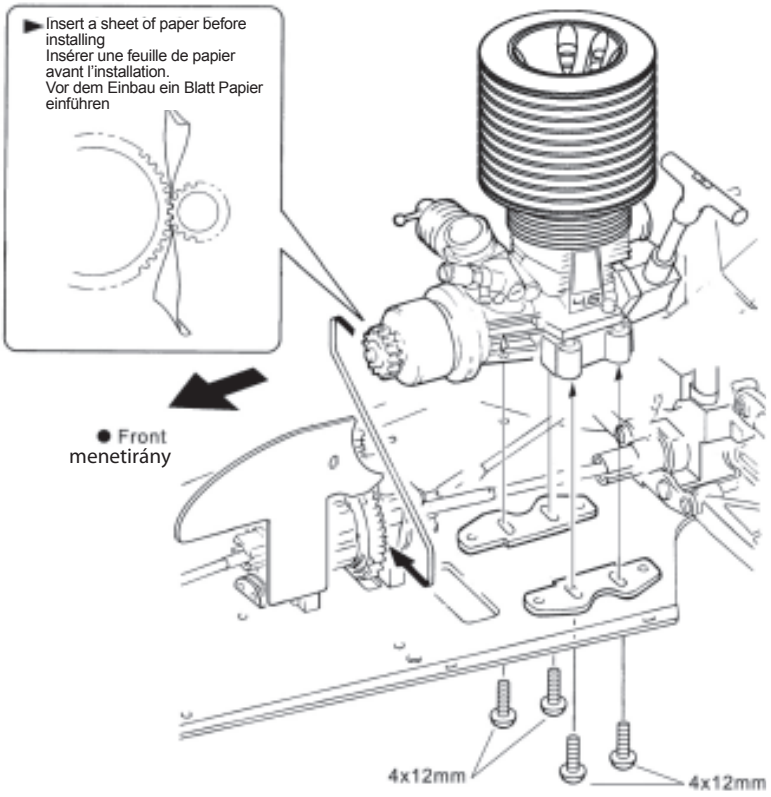

27 *Kipufogó*

Csavar
4x4mm Screw ---------- 1

Csavar
5x5mm Screw ---------- 1

Csavar
4x10mm Screw --------- 1

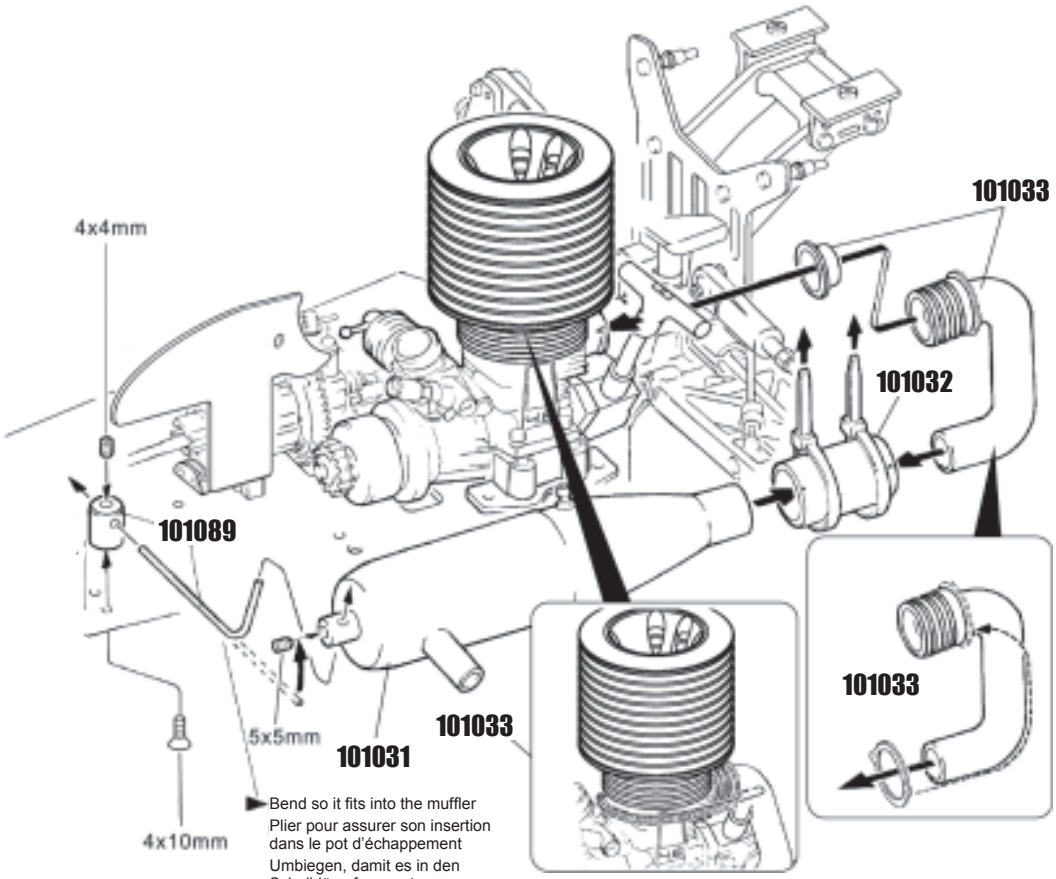

Hajlítsd meg úgy, hogy összeérjenek!

28 *Üzemanyagtank*

Csavar
3x19mm Screw ---------- 2

Csavar
3x14mm Screw ---------- 2

Csavar
3x12mm Screw ---------- 2

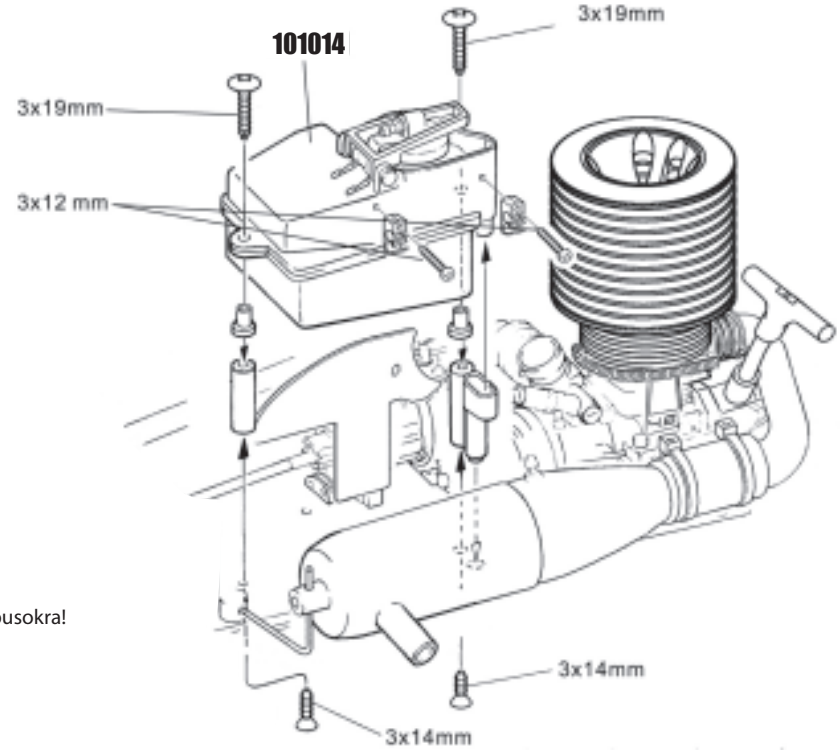

Figyelj a csavartípusokra!

Note the types of screws!
Noter le type des vis!
Auf die Schraubenausführungen achten!

3-6

29 *Szervók és vevő*

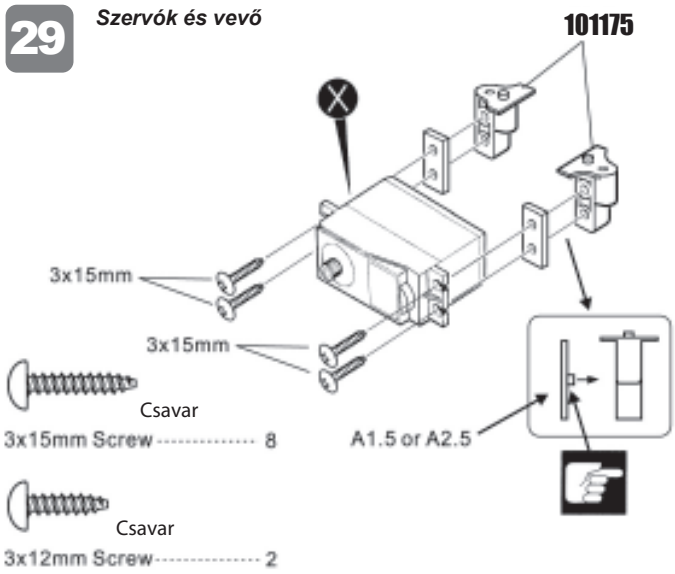

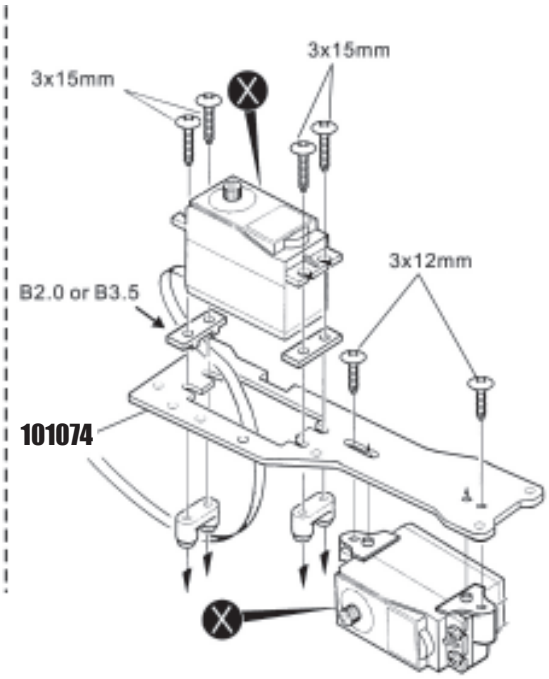

30 *Szervók és vevő*

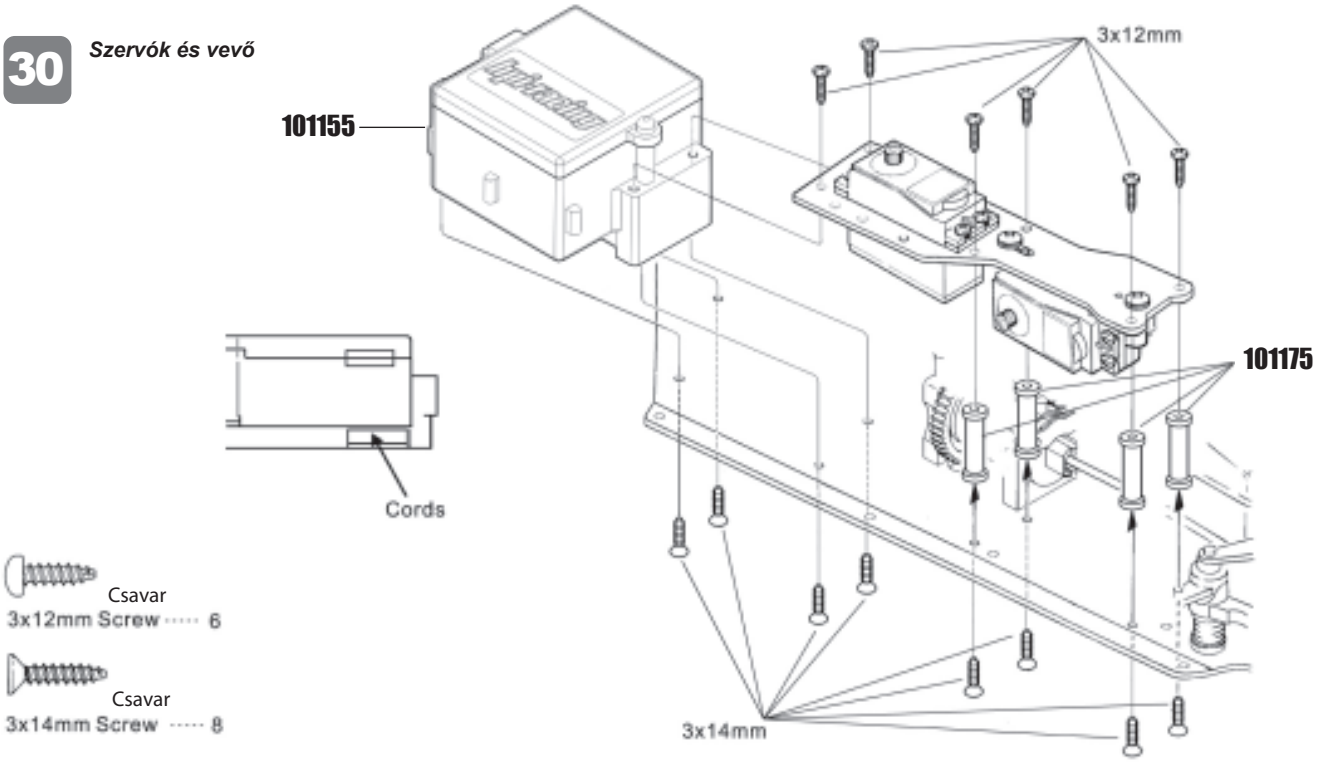

31 *Szervók és vevő*

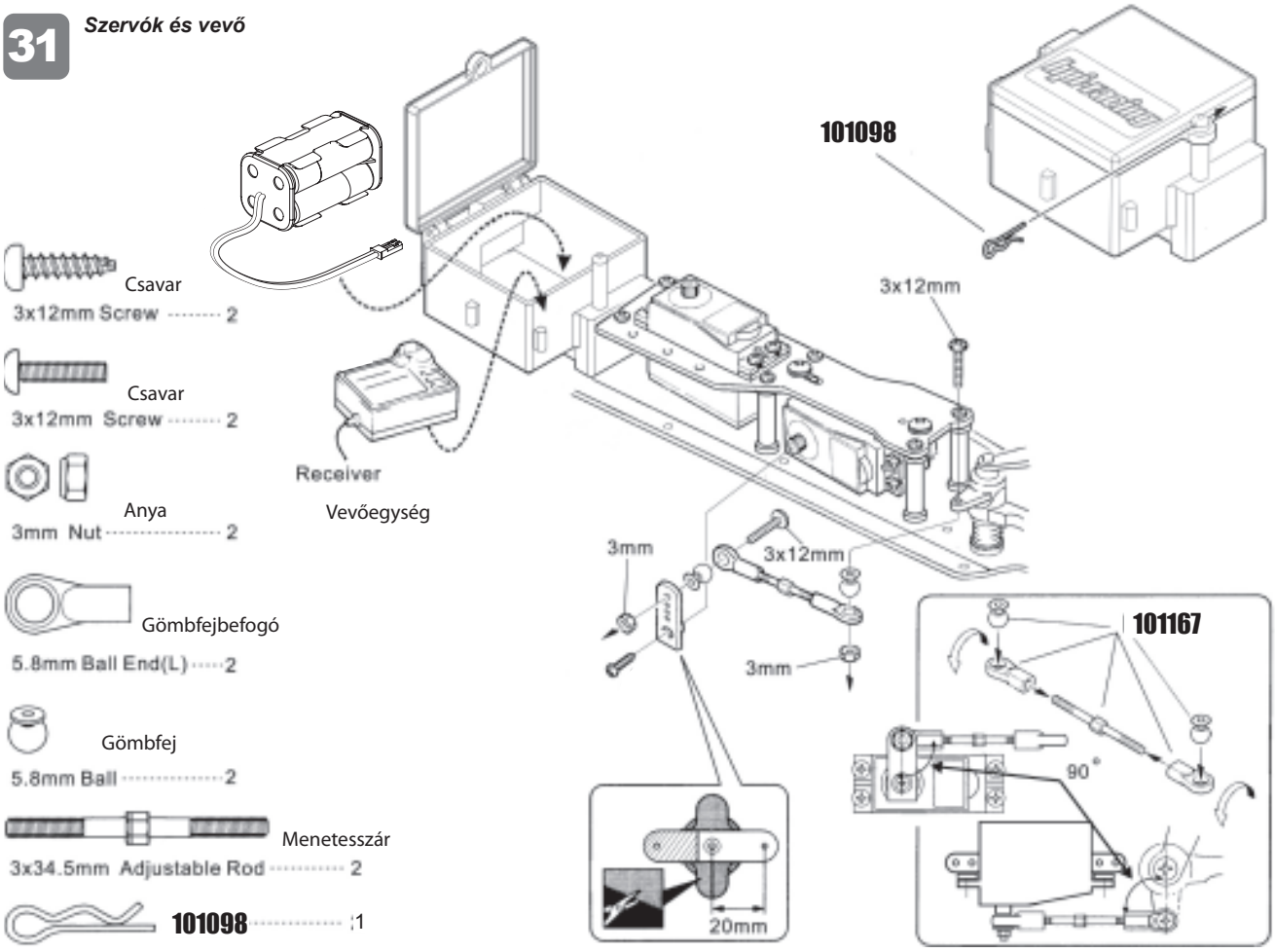

3-6

32 *Gázrudazat*

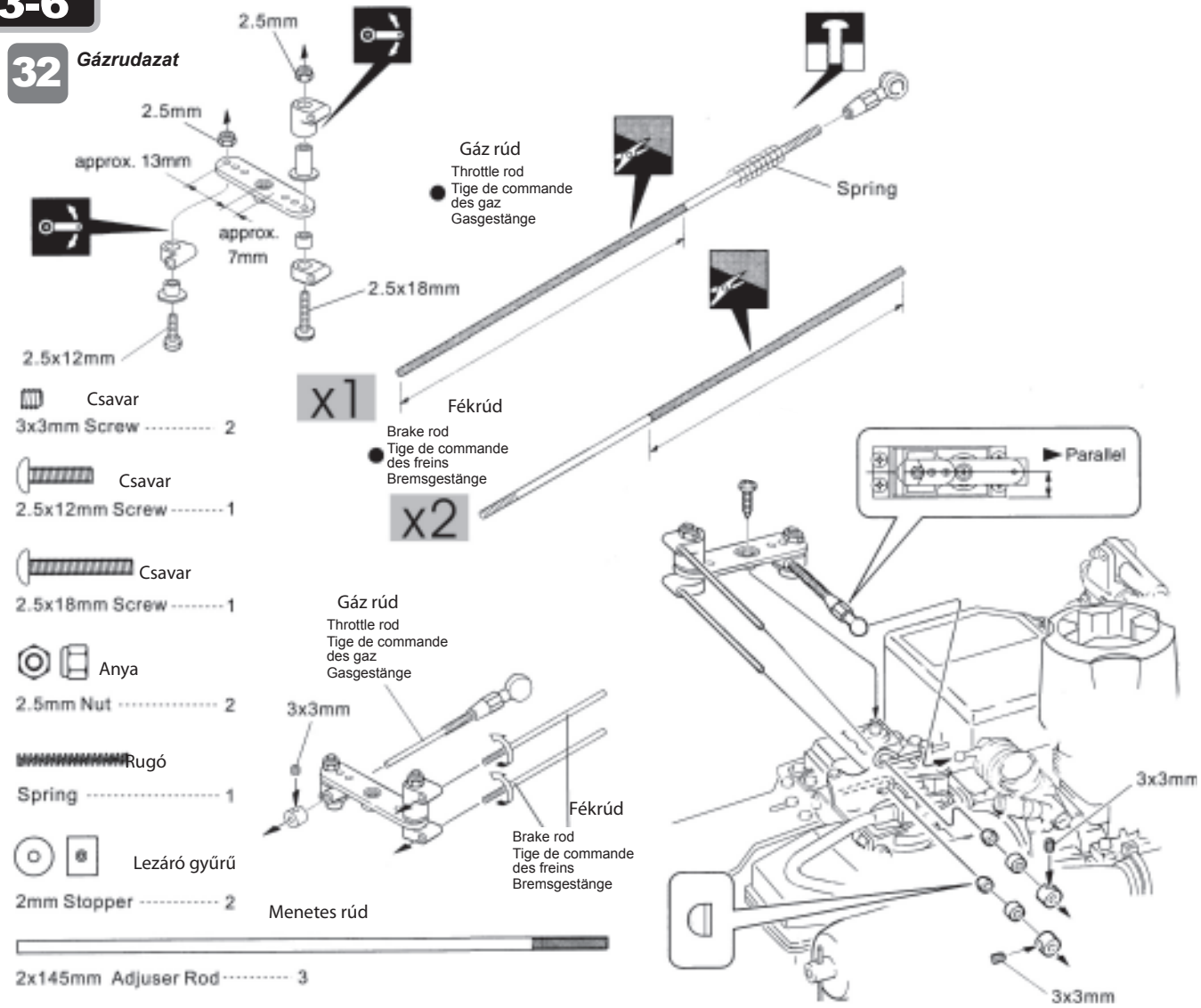

33 *Lengéscsillapító*

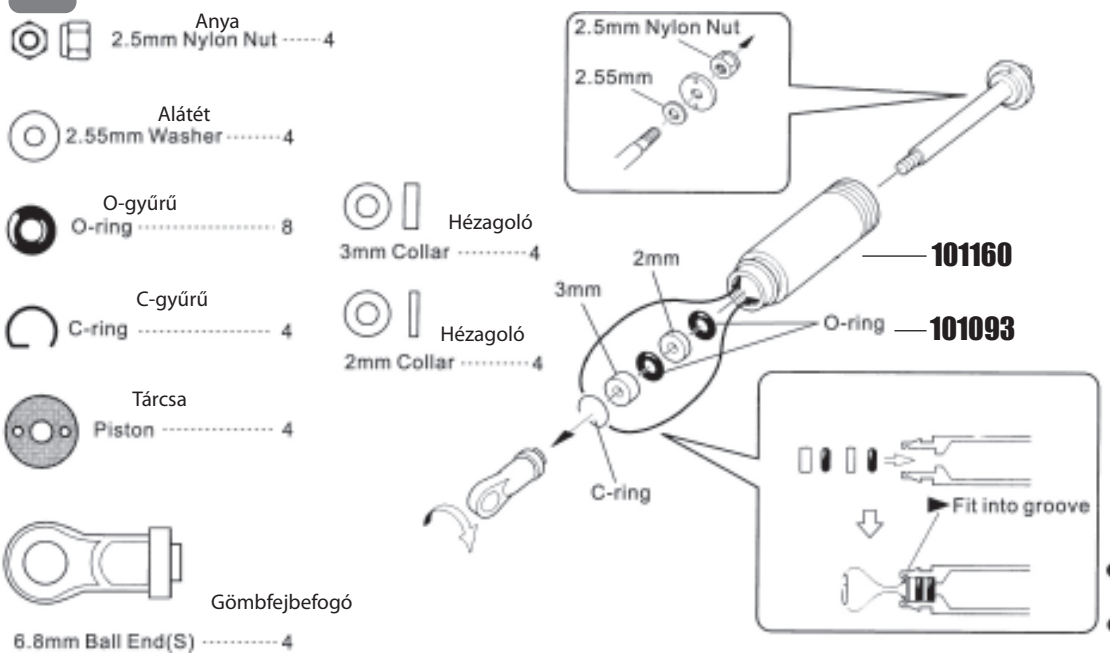

34 *Lengéscsillapító*

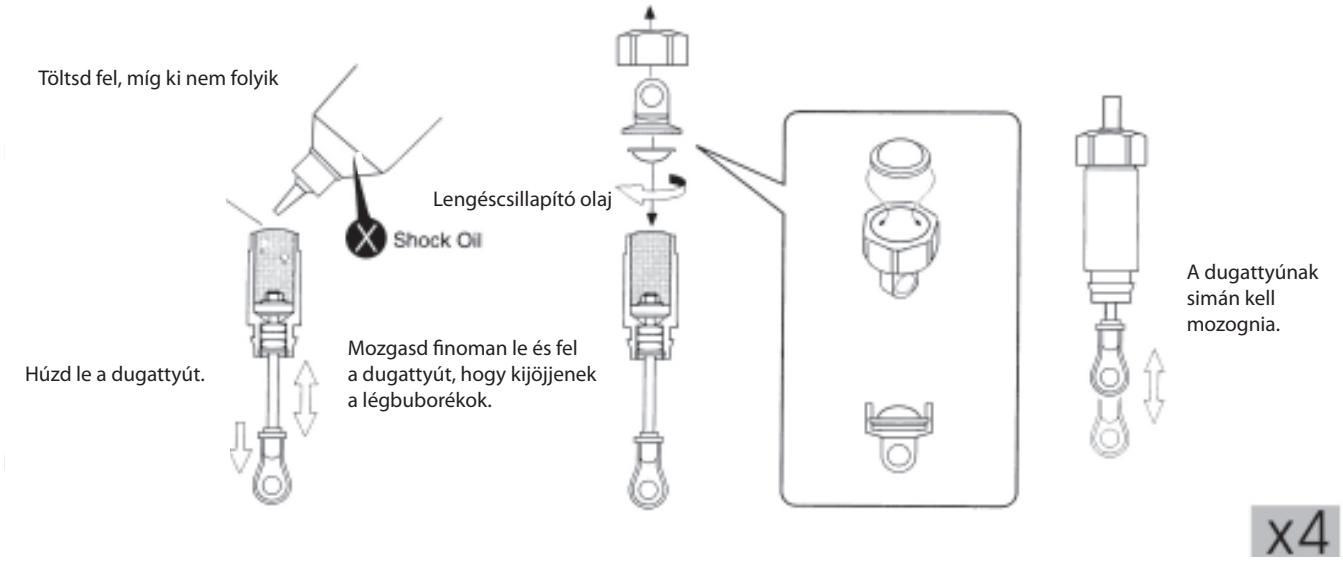

35 *Lengéscsillapító*

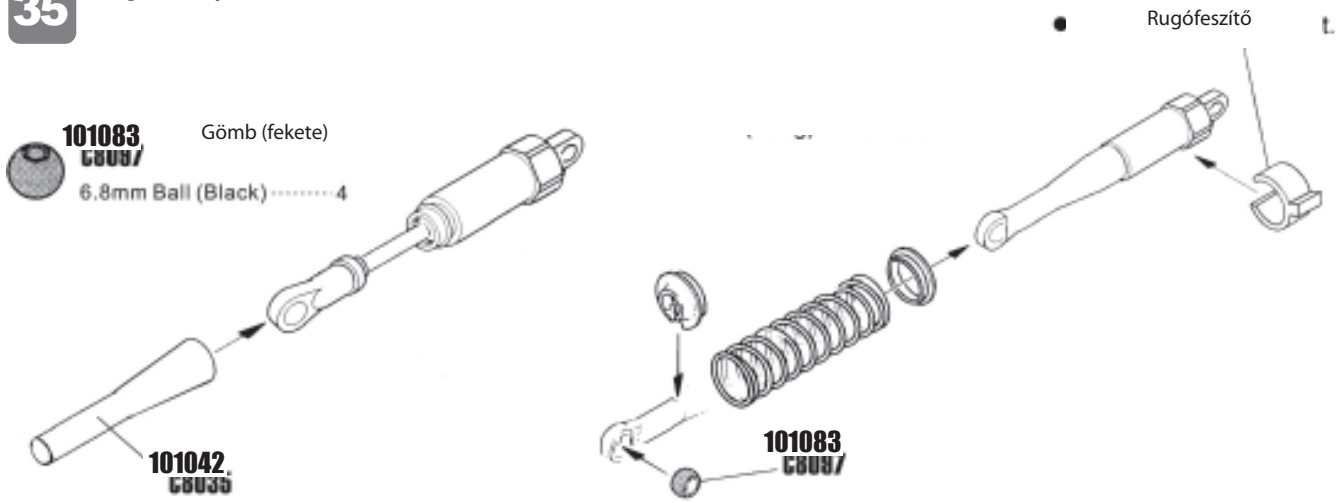

3-6

36 *Lengéscsillapító*

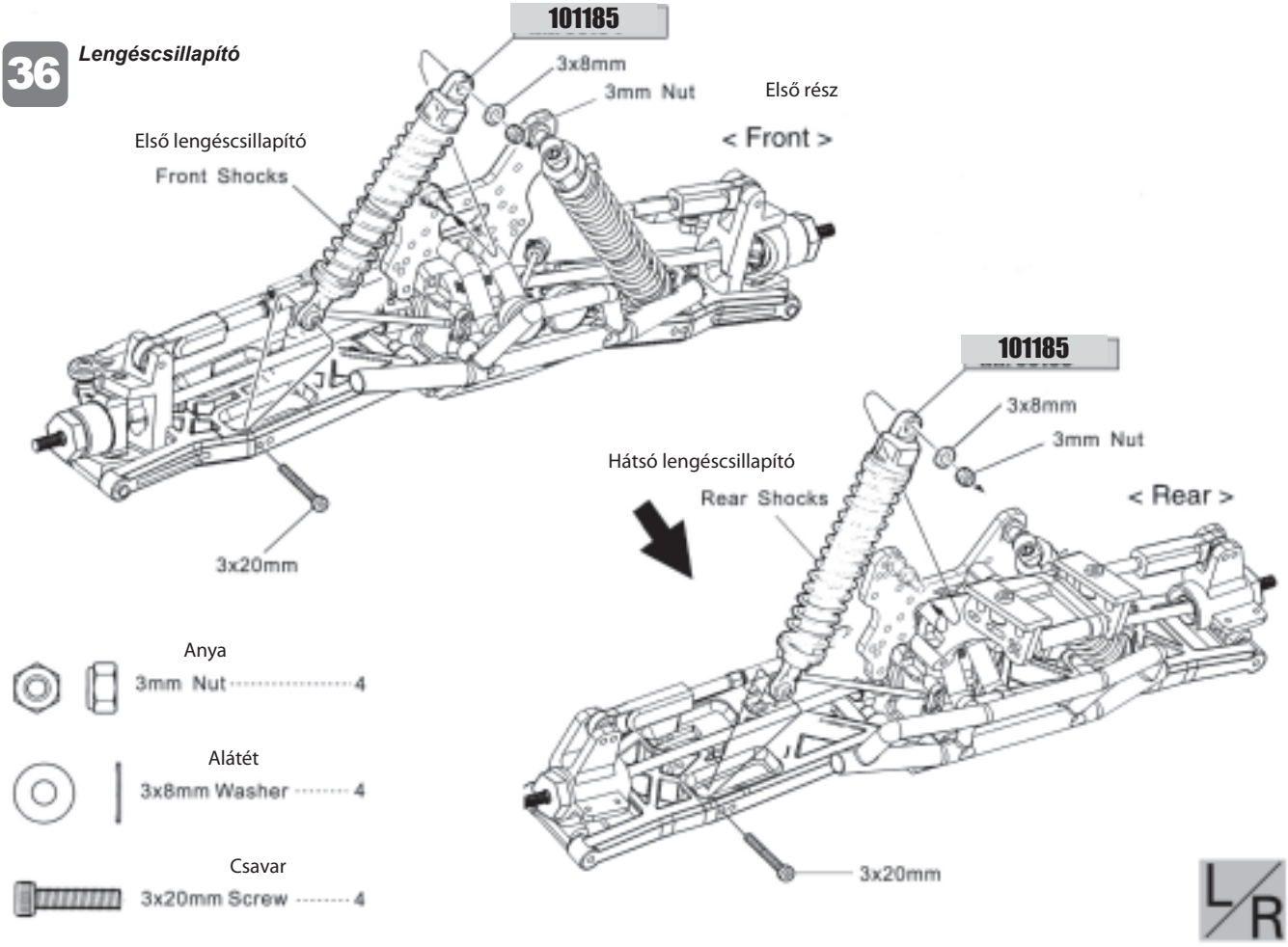

37 *Kerekek*

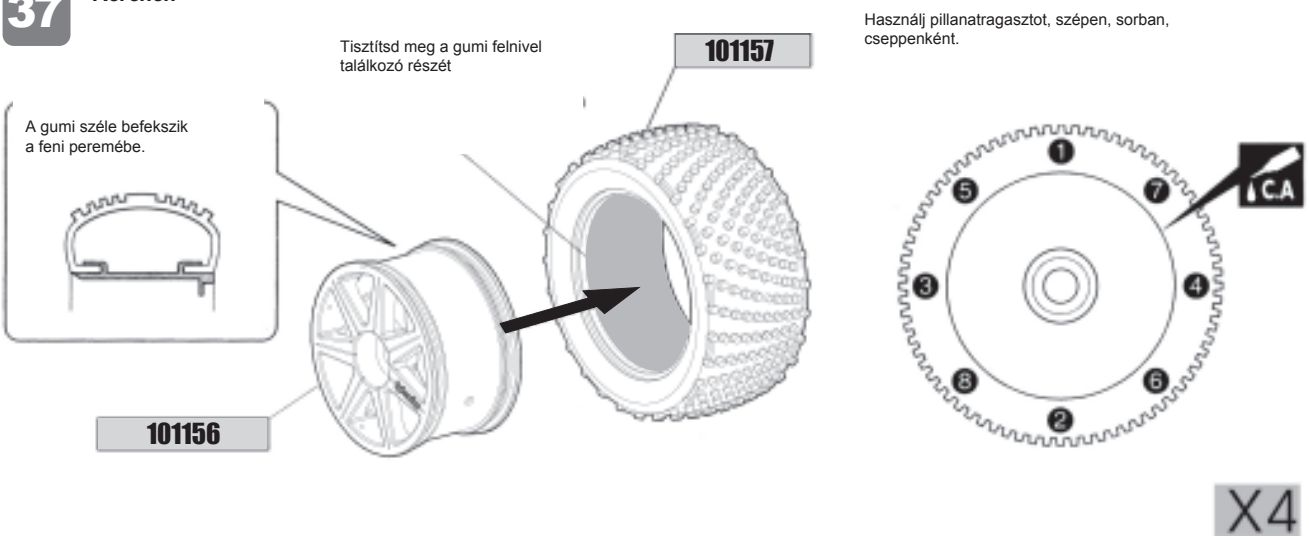

38 *Kerekek*

Első kerék

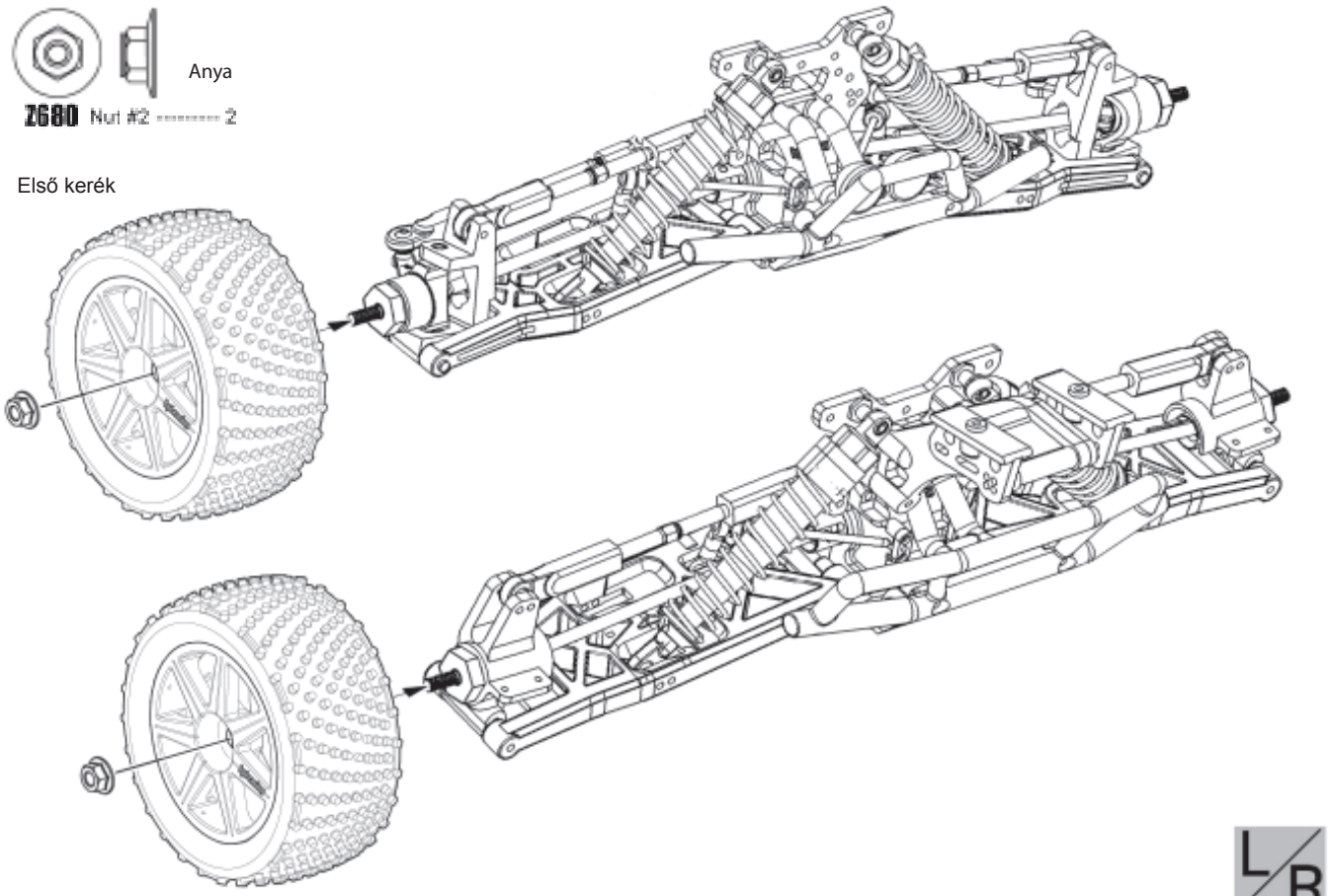

Hátsó kerék

3-7 NITRO STAR F4.6 motor karbantartás

Engine Maintenance

Távolítsd el az össze üzemanyagot a tankból, ha befejezted a modellezést. Ezután indítsd el amotor, hogy az összes üzemanyag elégjen benne. Tekerd ki a gyertyát és cseppents pár csepp olajat a motorba. Ezután forgasd át párszor a motort, hogy az olaj szétterüljön benne. Ez az olaj konzerválja a motorodat és nem fog belülről korrodálni.

A motor jellemzői

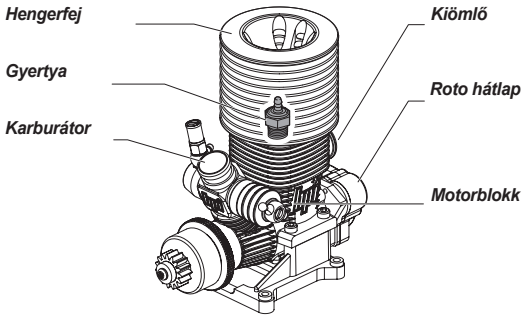

A karburátor

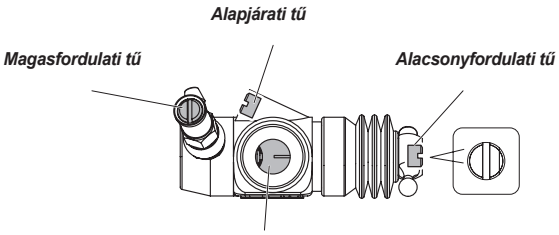

Bontott ábra

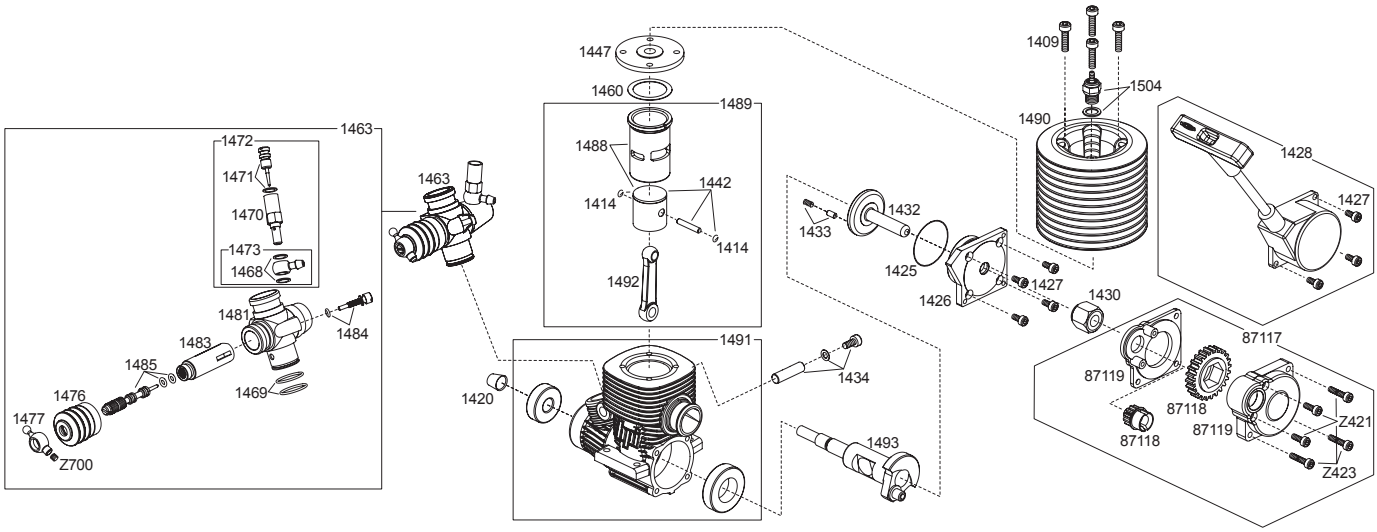

Alkatrész lista

Szám			Szám		Megnevezés	Szám		Megnevezés
1495	1	Nitro Star F4.6 motor berántóval	1450	1	O-gyűrű szett	1485	1	Alacsony fordulati tű
1414	2	Zégergyűrű a csapszeghez	1460	4	Hézagoló gyűrű	1488	1	Dugó és hűvely szett
1409	4	Csavar M3.5x16mm	1463	1	Komplett karburátor	1489	1	Dugó, hűvely, hajtókar szett
1420	1	Kúpos gyűrű	1468	2	Alátét szett	1490	1	Hengerfej
1425	1	O gyűrű a hátlaphoz (21BB)	1469	2	Karburátor ház gyűrű	1491	1	Motorblokk
1426	1	Hátlap (F4.1)	1470	1	Főtű tartó	1492	1	Hajtókar
1427	8	Csavar M2.6x6mm	1471	1	Fő tű	1493	1	Főtengely
1428	1	Berántó (csapágy nélkül)	1472	1	Üzemanyag bevezető és főtű szett	1504	1	Gyertya R5
1430	1	Szabadonfutó csapágy a berántóba	1473	1	Üzemanyag bevezető és alátét	87117	1	Roto hátlap
1432	1	Indító tengely	1476	1	Porvédő	87118	1	Fogaskerék szett
1433	1	Indító csap és rugó	1477	1	Gázkar gömb	87119	1	Hátlap ház
1434	1	Karburátor rögzítő	1481	1	Karburátorház	Z421	12	Csavar M2.6x8mm
1442	1	Csapszeg szett	1483	1	Csúszószelep	Z423	12	Csavar M2.6x12mm
1447	1	Hengerfej betét	1484	1	Alapjárati állítócsavar	Z700	6	Hernyócsavar M3x4mm