H Használati útmutató

BULLET FLUX

HPI RACING

RTR Bullet ST/MT Flux En De Fr Jp 101982

H Köszönet

Köszönjük, hogy a HPI terméket választotta. A modellt igyekeztünk úgy kialakítani, hogy sok öröme legyen benne. A gyártás során külön figyelmet fordítottunk arra, hogy könnyen kezelhető és strapabíró terméket állítsunk elő. Ez az útmutató azért készült, hogy segítsen a modell üzemeltetésében és bevezesse az RC modellezés világába. További információkat és segítséget kaphat a modell kereskedőjénél.
Ez egy nagyteljesítményű távirányítós autó, hogy mindig megfelelően működjön, folyamatos karbantartást igényel. Ha valamely alkatrésze megsérülne vagy károsodna, azt meg lehet hozzá vásárolni a helyi HPI kereskedőnél.
A felkiáltó jelek vagy figyelmeztető szinbólumok hívják fel a figyelmet a különösen fontos dolgokra.

Figyelem ***Fontos betartani ezeket az utasításokat! Ezek betartásával, elkerülhetőek a sérülések és a károk.***

Figyelem ***Ha nem tartja be az utasításokat, akkor károkat okozhat másoknak vagy saját magának.***

Figyelem

Használat elott olvassa el ezt a kézikönyvet.
Kérjük ne használja nyilt utcán, személyi sérüléseket, anyagi károkat okozhat!
Kérjük ne használja kis gyermekek közelében!.
Ellenorizze, hogy minden csavar és anya megfeleloen meg legyen szorítva!
Használjon mindíg feltöltött elemeket, vagy akkukat, hogy jó legyen az irányítás!
Ellenorizze, hogy a közelben senki más nem használja ugyan azt a rádió frekvenciát!
Ellenorizze a nulla gázpoziciót!
Elöször az autót kell kikapcsolni, ezután szabad kikapcsolni a távirányítót.
Használat után, ajánlott átvizsgáli és karban tartani az autót.
Ha nem vizsgáljuk és nem tartjuk karban az autót, akkor az ido elött elkophat vagy idegen anyagok károsíthatják.
Az akkuk gondos kezelés igényelnek. Használat közben melegedhetnek. Ha megsérül az akku vagy a kábele, akkor az zárlatot és tüzet okozhat.

H Tartalom

Fejezet	Tartalom	Oldal
1	Leírás	6
2	Start	7
2-1	Akkutöltés	7
2-2	Start elötti beállítás	7
2-3	Távirányító rendszer kalibrálás	18
3	Problémamegoldás	21
4	Karbantartás	22
4-1	Vázszerkezet	23
4-2	Kerekek	23
4-3	Kihajtások és féltengelyek	23
4-4	Motor és fogaskerekek	24
4-5	Erőátvitel	25
4-6	Futómű	30
4-7	Táviránvító	32
5	Alkatrészek	34
6	Bontott ábra	38-39

1 Jellemzők

Tartalom

Modellautó

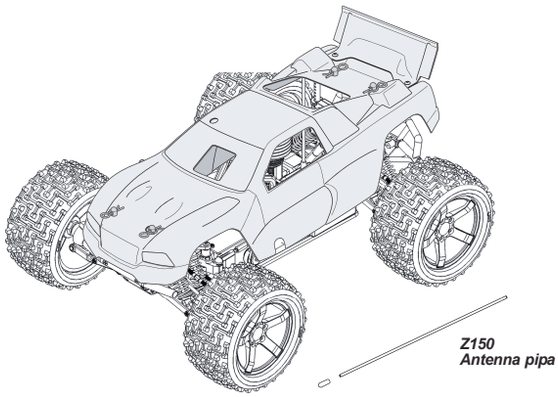

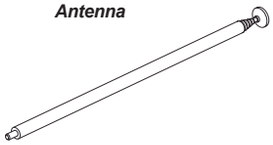

Antenna

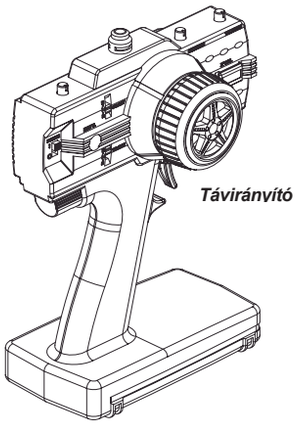

Távirányító

Z150
Antenna pipa

Parts Bag
Alkatrész csomag

Szerszámok

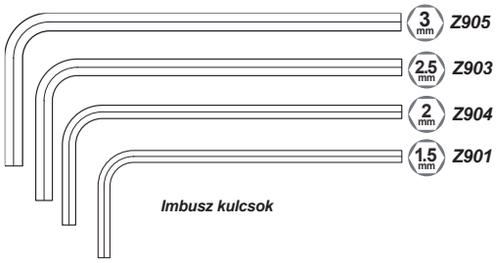

Imbusz kulcsok

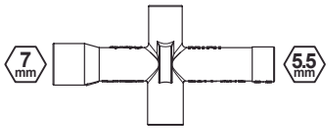

Z950
Cross Wrench
Keresztkulcs

Z960
Villáskulcs 4mm/5.5mm

Szükséges kiegészítők

101930-101933 7.2V NiMH akku
vagy
101940-101942 7.4V LiPo akku

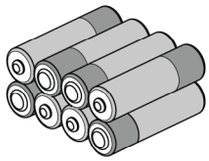

AA elemek a távirányítóba, 8db

Akkutöltő

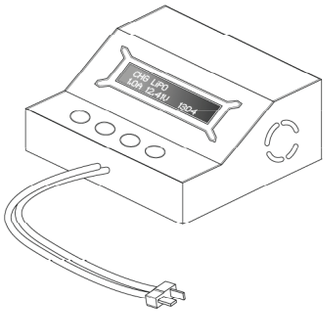

Figyelem A LiPo akkukhoz ne használj NiMh akkutöltőt. Ha nem megfelelő akkutöltőt használsz, akkor károsodni fog az akku.

2 Indulás elötti beállítás

2-1 Akkutöltés

1 A meghajtó akku töltése

A megható akku töltése

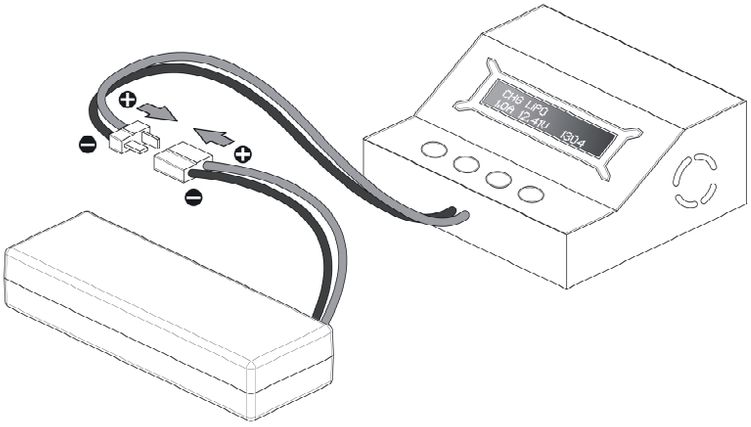

Figyelem!
Mindig az akkuhoz megfelelő akkutöltőt használjunk!

2-2 Indulás előtti beállítás

1 Távirányító beállítás

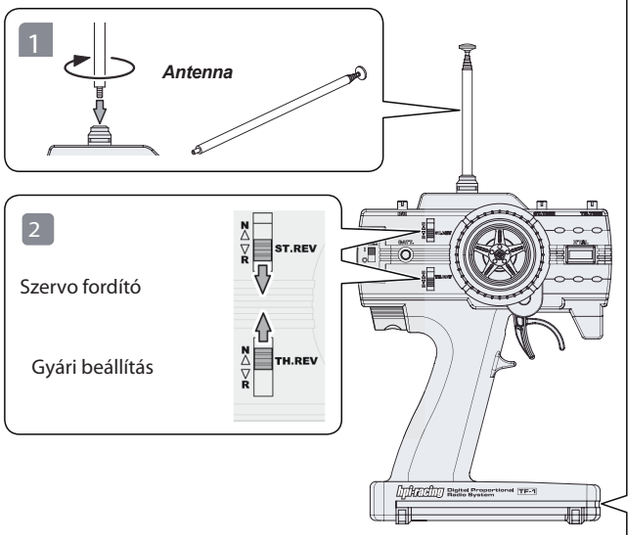

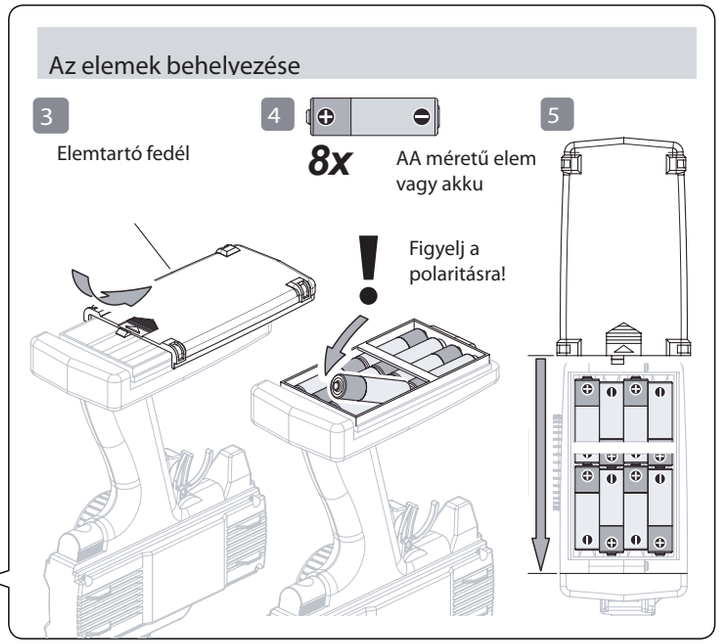

FLUX RELOAD BRUSHLESS Szabályzó

Első használat előtt fel kell programozni a szabályzót. A 12. oldalon található a programozás leírása. LiPo akku használata esetén fel kell programozni az automatikus LiPo védelmet a szabályzóban. Ennek leírása a 13. oldalon található.

Figyelmeztetés *Amennyiben nem tartja be az itt leírtakat, akkor károsodhat a rendszer vagy sérüléseket okozhat vele.*

Figyelem *Amennyiben nem tartja be az utasításokat sérülést vagy kárt okozhat másoknak vagy saját magának!*

Figyelem

Ez egy nagy teljesítményű brushless motoros modell. A programozás ideje alatt javasoljuk, hogy tartsa távol minden egyéb eszköztől. Ne lógjon a modell közelébe a ruházata vagy a haja, mert ezt elkaphatja valami forgó alkatrész.
Nagy fordulaton a modellt levegőben tartva a gumiabroncsok átmérője jelentősen megnő. Javasoljuk, hogy levegőben tartva ne pörgesse a motort magas fordulatszámon, mert sérült gumiabroncs esetén szétszakadhat és sérülést okozhat.
Mindig húzza szét az akku és a szabályzó csatlakozóját, ha befejezte a játékot! A szabályzó folyamatosan üzemel, ha rá van dugva az akku. Hosszabb ideig így hagyva károsodhat az akku.

2-2 Jellemzők

101278
Flux reload szabályzó

101279
Flus Shot motor

Szükséges kiegészítők

Akku

4-7 cell NiMh (4.8 to 8.4v) Akku

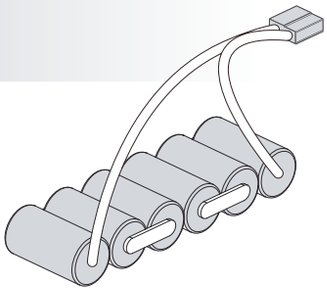

NiMh akkuk töltéséhez ne használj NiCd akkukhoz való töltőt!
Javasolt jó minőségű akkukat használni, mert a nagy teljesítményű
Flux motor csak ilyen akkukkal tudja leadni a maximális teljesítményt.

2 cell LiPo (7.4v)

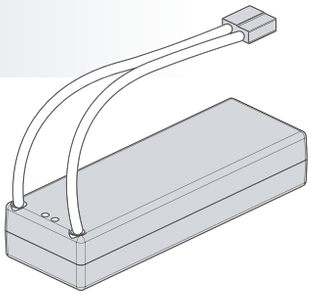

A LiPo akku töltésére ne használj
NiMh vagy NiCd akkutöltőt, mert károsítja
az akkut.

! A LiPo akkuk biztonságos használatához be kell állítani a szabályzót.
A 13. oldalon olvasható a beállítás leírása.

Akku csatlakozás

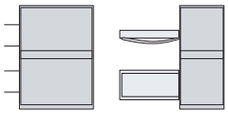

Deans "Ultra Plug"

Gyenge minőségű csatlakozó használata esetén ne kap kellő energiát a szabályzó és ezért kisebb lesz a teljesítmény.
Ilyen esetben melegedhet a csatlakozó vagy ki is gyulladhat.
Javasoljuk a Deans csatlakozó használatát.

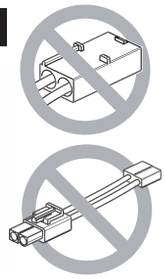

Minden nagyteljesítményű elektromos rendszerben a teljesítmény legfőbb korlátai a csatlakozók. A legnagyobb teljesítmény elérése érdekében
használj mindig nagyteljesítményű, jó minőségű csatlakozókat és akkukat!
Gyenge minőségű akkuk használata esetén melegedhetnek vagy fel is robbanhatnak az akkuk.
A HPI Reload szabályzó és a 4300Kv Shot motor kiválóan üzemeltethető 4-7 cella (4.8-8.4V) NiMh vagy 2 cella (7.4V) LiPo akkukról.
Az ezeket meghaladó feszültségű akkuk károsítják a rendszert.

A karosszéria levétele

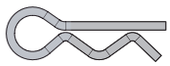

6122
Karosszéria rögzítő

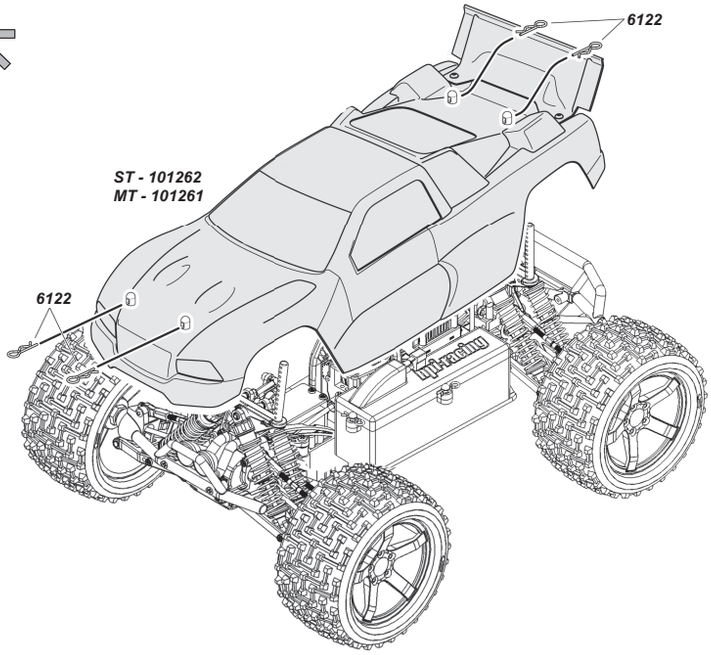

Vevő antenna elhelyezés

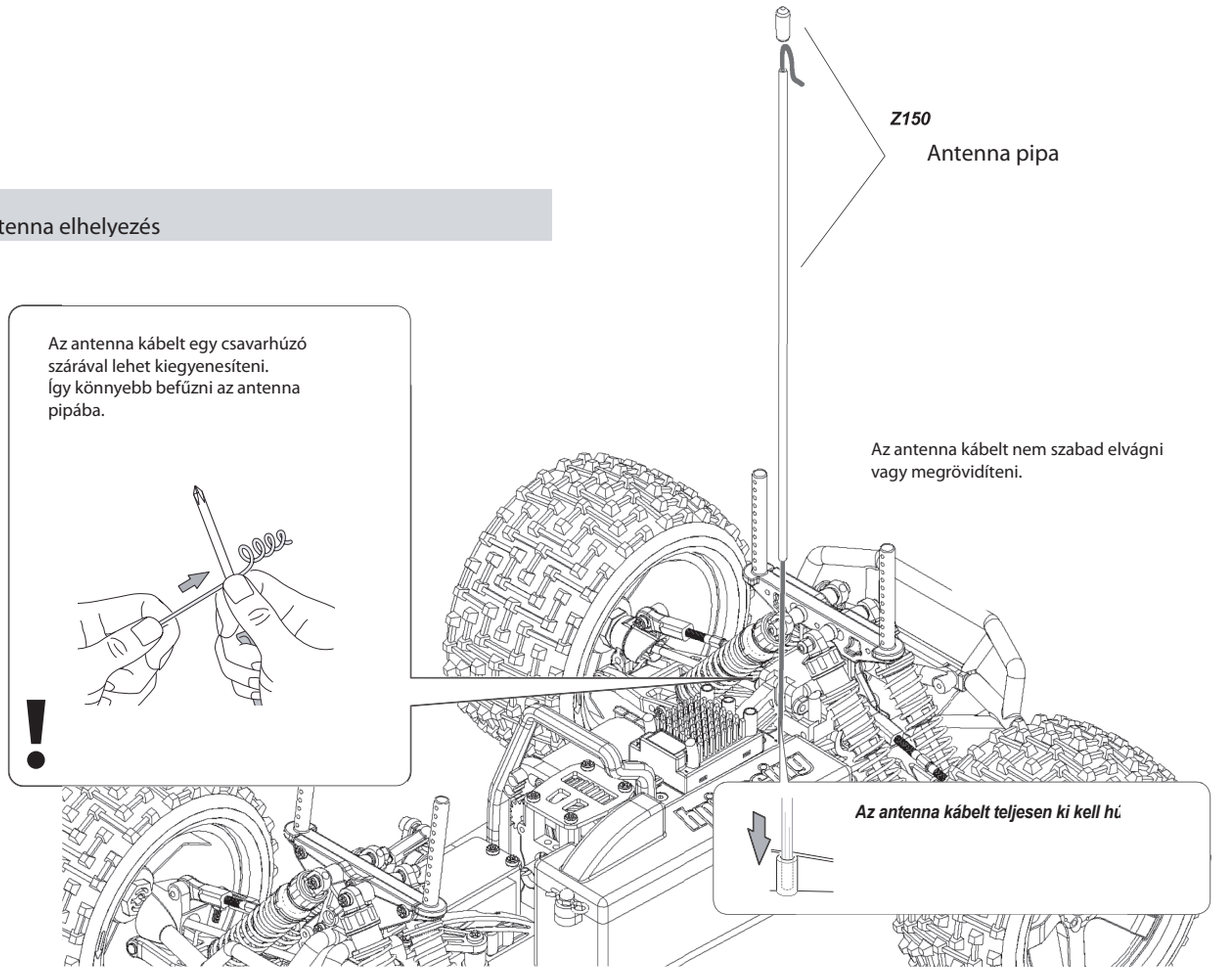

3 Az akku elhelyezése

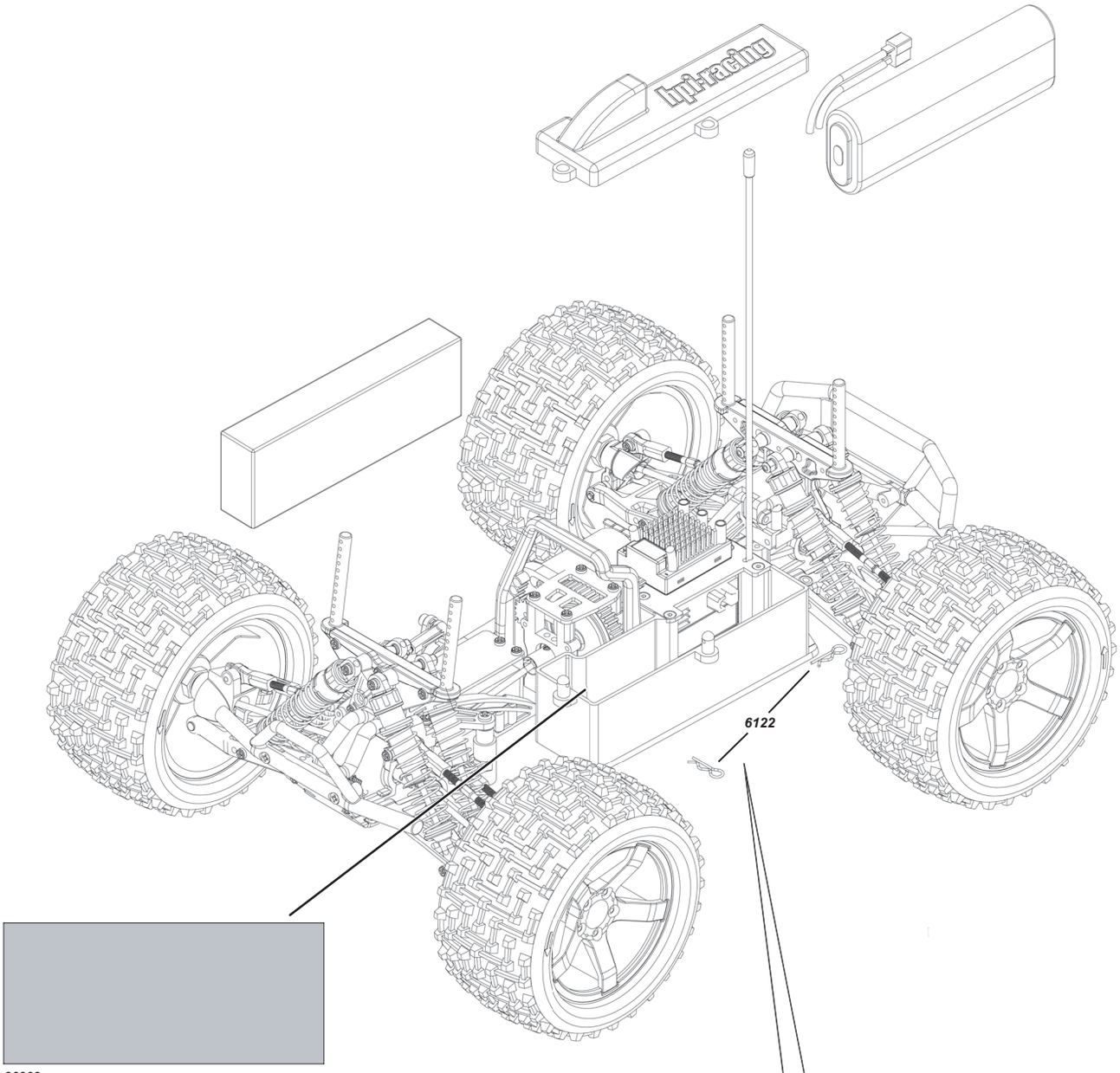

86968
Szivacs lap 50x22x11mm

Figyelem

Az akku csatlakoztatása előtt ellenőrizze, hogy a szabályzó kapcsolója OFF/KI állásban legyen.

A szabályzó beállítása

A szabályzót az első használat előtt be kell programozni. Ezt a programozást nem kell a későbbiekben minden használat előtt elvégezni.

A programozás megkezdése előtt érdemes egyszer végig olvasni a programozási lépéseket, hogy könnyebben és gyorsabban menjen a beállítás.

Figyelem LiPo akku használata esetén fontos bekapcsolni az automata LiPo védelem funkciót a szabályzóban. Ennek leírása a 13. oldalon olvasható.

Beállítás előtt

Javasolt a programozás előtt levenni a motor fogaskerekét.
Kapcsoljuk be az adó és ki a szabályzót. Az adón a gázkar trim-et állítsuk középre.

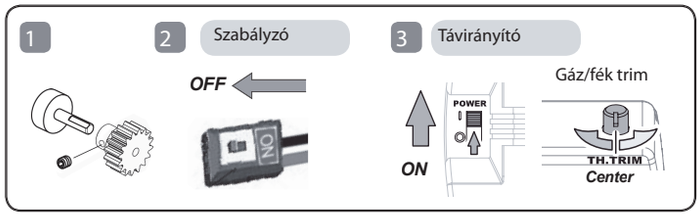

Beállítás

H

Kapcsoljuk be a szabályzót és közben tartsuk lenyomva a setup gombot.

A piros LED elkezd villogni

A gázkar legyen középállásban és nyomjuk meg a setup gombot.

A zöld LED villog, a motor sípoló hangot ad.

Húzzunk a gázkaron teljes gázt, majd nyomjuk meg a setup gombot.

A zöld LED kettőt villan és sípol a motor.

Toljuk a kart előre, teljes fék pozícióba és nyomjuk meg a setup gombot.

A zöld LED hármat villan, a motor hármat sípol.

A folyamat végén, a rendszer 3 másodperc múlva aktiválódik.

A beállítás megerősítése

Amennyiben a szabályzón a LED nem úgy működik, ahogy az alábbi képeken látható, akkor ismételjük meg a programozást.

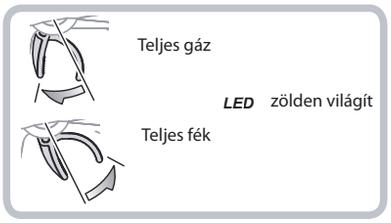

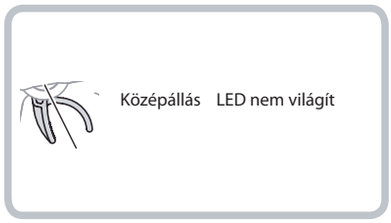

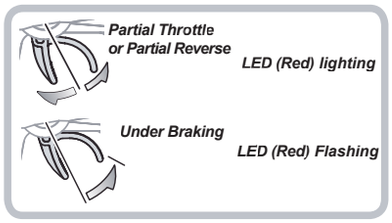

Alert Tones

Rendellenes bemeneti feszültség - ***A szabályzó folyamatosan ellenőrzi az akkuból bejövő feszültséget. Amennyiben nem megfelelő szintet érzékel kettős hang-jelzést ad. Ilyen esetben ellenőrizze az akku feszültségét.***

Gázkar szignál - ***Ha a szabályzó rossz jelet érzékel, akkor 2 másodpercenként sípoló hangot ad. Ellenőrizzük az adó és a vevő egység működését.***

LiPo védelem beállítás

Lipo akku használata esetén kötelező beállítani az automatikus LiPo védelem funkciót. Ez megvédi a lipo akkut a túlságos lemerítéstől.
A szabályzó beállítható, hogy milyen cellafeszültségnél kapcsoljon ki. Ezzel védve a Lipo akkut.
A Reload szabályzóhoz nem ajánlott 3 cellás, 11.1V-os akkut használni!

Beállítás előtt

Kapcsoljuk ki a szabályzót és kapcsoljuk be a távirányítót.

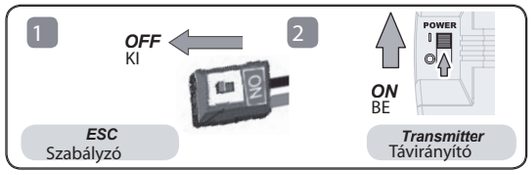

Beállítás

H

A szabályzó bekapcsolása közben tartsuk lenyomva a rajta lévő gombot. Közben a LED villog.

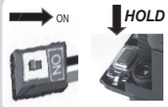

A piros LED 4 másodpercig villog

Tartsuk tovább lenyomva a gombot miközben a LED villog.

Elkezd villogni a zöld LED

Tartsuk tovább lenyomva a gombot. A zöld LED sorban villog egy-szünet, kettő-szünet, három-szünet. 3-dik után engedjük el a gombot

Piros → Zöld

A Lipo funkció kiválasztásához, nyomjuk le 3-szor a gombot. A piros LED 4-szer gyorsan villan

Zöld → Piros

Ezután kapcsoljuk ki, majd kapcsoljuk be a szabályzót. Ezzel aktiváljuk a rendszert.

Semleges gázkar állásnál 3 másodprcig lenyomva a setup gombot kikapcsoljuk a Lipo védelmet.

Piros + Zöld

Program beállítások

A Flux Reload számos beállítható funkcióval rendelkezik, úgy mint a Lipo védelem beállítás. A hangjelzések és a zöld LED segítenek a beállításban. 1 villanás előre menet mód 2 villanás fék mód, 3 villanás Lipo védelem mód, stb. Az alábbi táblázatban láthatóak a programozási módok és az értékek.

Programozási módok és értékek

Mód és érték

Program beállítás	1	2	3	4	5	6	7	8	9
Előremenet mó	Előre/fék	Előre/hátra/fék	Rock Crawler						
Fék mód	0%	5%	10%	20%	40%	60%	80%	100%	
Auto-Lipo beállítás	Nincs védelem	2.6V /cell	2.8V /cell	3.0V /cell	3.2V /cell	3.4V /cell			
Start Mode	L1 (lágy	L2	L3	L4	L5	L6	L7	L8	L9 (Aggressziv)
Max Fék	25%	50%	75%	100%					
Max hátramenet	25%	50%	75%	100%					
Kezdeti fékerő	= Drag fék	0%	20%	40%					
Középállás	6% (keskeny	9% (Normal)	12% (Széles)						
Motor időzítés	0.00°	3.75°	7.50°	11.25°	15.00°	18.75°	22.50°	26.25°	
Hővédelem	Bekapcsolva	Kikapcsolva							

A feketével kiemelt mezőkben az alapértelmezett beállítások láthatóak.

Programozható értékek

A Flux Reload szabályzó programozható értékekeinek táblázata a 13.oldalon látható. Alább pedig a programozási módok részletes leírása.

Program módok

Előrement/hátramenet/fék beállítás

Előremenet/fék = Csak előre megy és fékez. Nincs hátramenet.
Előremenet/Hátramenet/Fék = Ebben a módban működik a hátramenet is. Előremenet után a gázkar előre tolásával először fékez a rendszer majd a gázkar vissza kell engedni középállásba és újra előre tolni a kart, ekkor inul meg hátra felé.
Rock Crawler mód = Ez a beállítás a szikla mászó modelleknél ajánlott használni. Finomabb sebesség szabályzást és 100% féket biztosít. Normál modelleknél nem ajánlott a használata.

Drag fék

Ez a beállítás lehetővé teszi, hogy amikor a gázkart semleges állásba állítjuk, akkor gyengén fékezze az autót a rendszer.

Automatikus Lipo akku védelem

A 13. oldalon lévő táblázatban látható a Lipo akku védelem feszültséghatárai. A különböző lithium akkukhoz különböző feszültséghatárok állíthatók be.
Figyelem! Ne használjon lithium akkut az auto Lipo védelem beállítása nélkül!
A Flux Reload szabályzó, amennyiben be van állítva rajta a Lipo védelem, akkor figyelemmel kiséri az akku feszültségét és amikor az eléri a beállított határt, akkor leállítja az autó meghajtását.

Start mód

Itt állítható be, hogy az autó álló helyzetből, hogyan reagáljon a gázadásra. 1-es szint a finom elindulás, 9-es szint az agresszív elindulás.
A 7-9-es szint között használva az akku gyorsabban fog lemerülni, vagy gyengébb akku használata esetén nem indul dinamikusan az autó

Maximum fékerő

A Flux Reload szabályzóban beállítható a fékerő nagysága. Amennyiben a gázkaron teljes féket tolunk, akkor a maximális fékerőt fogja alkalmazni.
Az ilyen használat erősen koptathatja az autó hajtáslánccát.

Maximális hátrameneti sebesség

Itt állítható be a hátramenet maximális sebessége. Minél magasabbra állítjuk az értéket, annál gyorsabban fog menni a modell hátramenetben.

Kezdeti fékerő

Itt állítható be, hogy a fékkar megmozdításánál milyen fékhatással fékezzen az autó. Ha nagyon érzékenyre állítjuk, akkor a kar legkisebb mozdítására is erősen fog fékezni.

Gázka középállás

A gázkar középállás tartománya. Itt növelhető vagy csökkenthető a középállás tartománya.

Időzítés

A különböző motorok eltérően reagálnak a gázadásra. Itt állítható, hogy milyen gyors legyen a motor reakciója a gázadásra. Javasolt az alapértelmezett beállítás hazsnálata, mert ezzel lesz leghosszabb a játékidő és a rendszert is hosszabb élettartamú lesz.

Hővédelem

Figyeli a rendszer hőmérsékletét és túlmelegedés esetén lekapcsol. Lekapcsolás esetén a zöld LED villog

Az alapértelmezett beállítások

A Flux Reload szabályzó bármikor visszaállítható az alapértelmezett beállításra.
A távirányító gázkarját tartsuk semleges helyzetben és a szabályzó setup gombját nyomjuk folyamatosan 3 másodpercig. A piros és a zöld LED villogása jelzi az alapértelmezett beállítás bekapcsolását.

2-3 Távirányító beállítás

Figyelem

Ellenőrizzük, hogy senki más nem használja a közelben ugyan azt a rádiófrekvenciát!

Először a távirányítót kapcsoljuk be és csak ezután az autót.

1

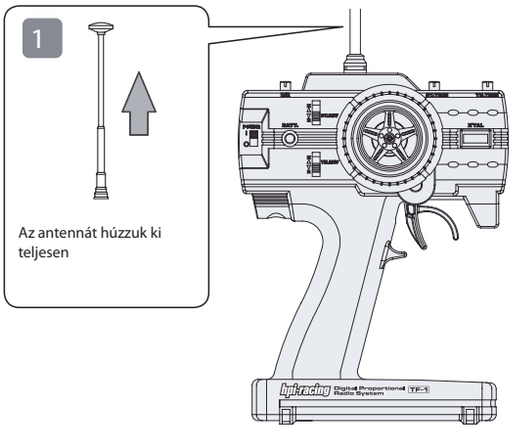

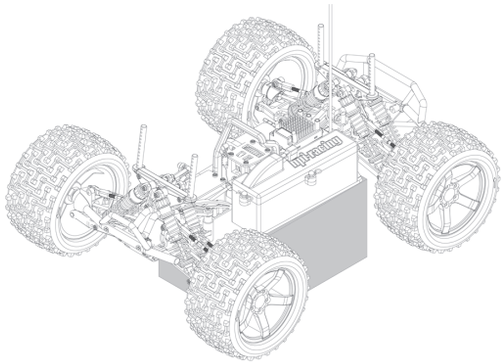

Helyezzük az autót egy állványra, hogy a kerekei ne érjét a talajt.

2 Távirányító aktiválás

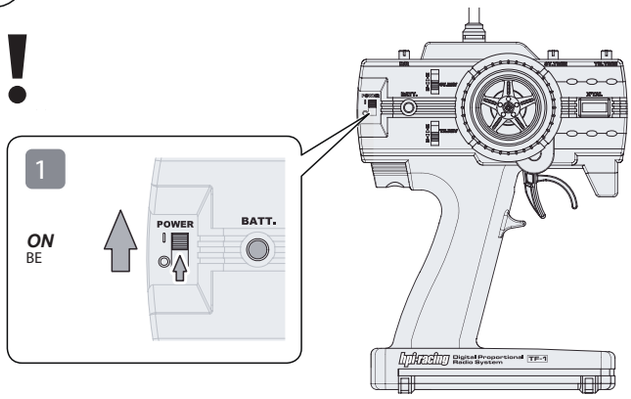

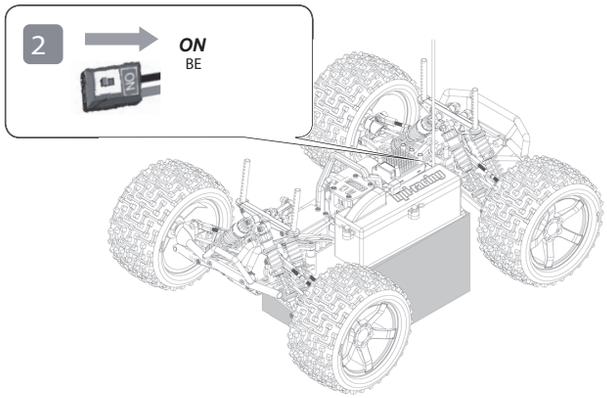

3

Hatótávolság ellenőrzése

Győződj meg arról, hogy senki más nem használja úgyan azt a rádiófrekvenciát, amit te. Ellenőriz a távirányító hatótávolságát minden használat előtt.
Helyezd a modellt egy állványra, kapcsold be és távolodj el tőle olyan távplságra, aminél messzebre nem fogod irányítani. Miközben távolodsz az autótól folyamatosan mozgasd a kormány és a gázkart. Figyeld, hogy minden rendesen működik-e. Ha túl kicsi a hatótávolság, akkor ne használd a modellt. Kersd meg a probléma okát. Hatótávolság csökkenést vagy rádiózavart okozhat a közelben lévő más rádióadó, magaszfeszültség, nagy méretű fémszerkezet, stb.

Teljes hatótávolság ellenőrzése

Check Max. Range
Überprüfen Sie die Reichweite
Vérifiez la portée maximale
電波範囲確認

Fejezet **4-7**
Oldal **33**

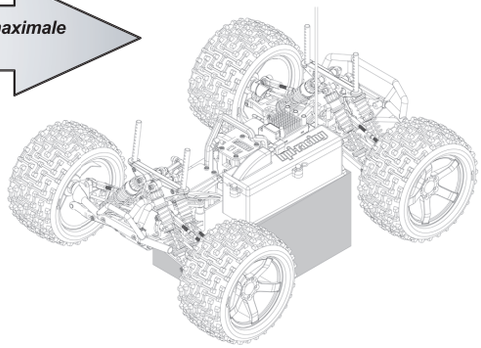

4 Kormány trim (középállás) beállítása

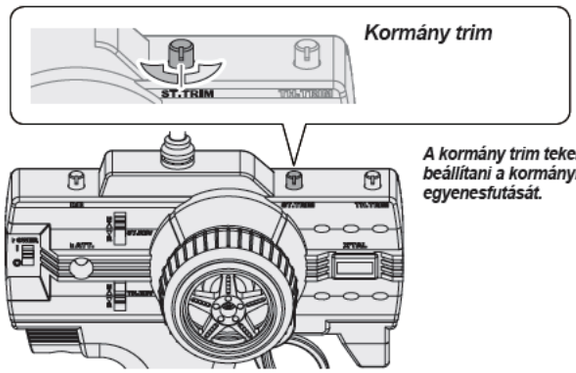

A kormány trim tekerésével tudod beállítani a kormánykerekek egyenesfutását.

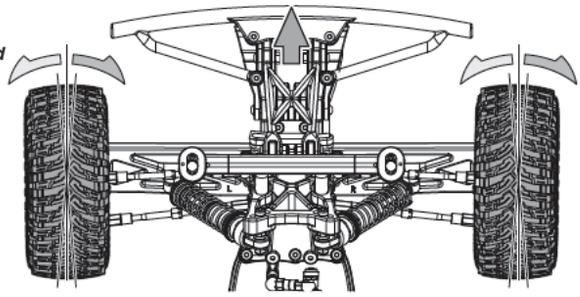

5 Távirányító beállítás

Kormány kitérés

Ezzel tudod beállítani, hogy a kormánykerék teljes elfordítására a kormányzott kerekek mennyit térjenek ki.

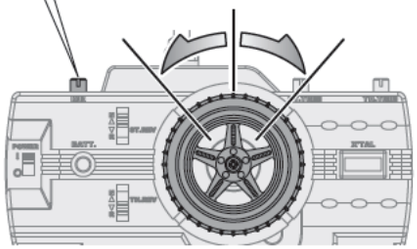

Kormányzott kerekek

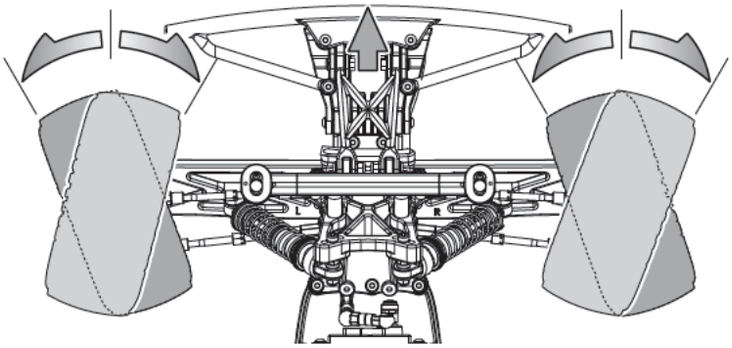

Gázkar

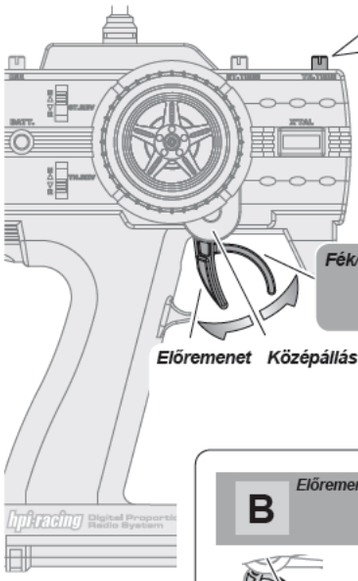

Gáz trim

Amennyiben alap gázkar állásnál a jármű mozog, akkor itt lehet beállítani, hogy megáljon.

Hátramenet
Az A és a B ábra mutatja az elore, fék és a hátramnet kezelését.

A Fék / hátramenet

B Előremenet - fék - hátramenet

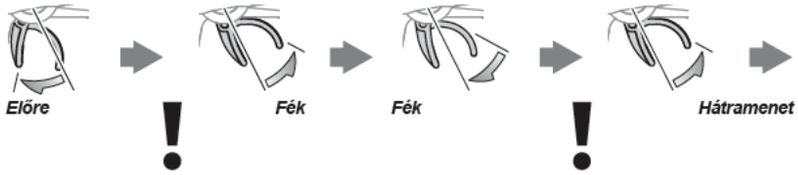

6 Gyakorlás

Install body and enjoy! Allow the car to cool down for 15 minutes between

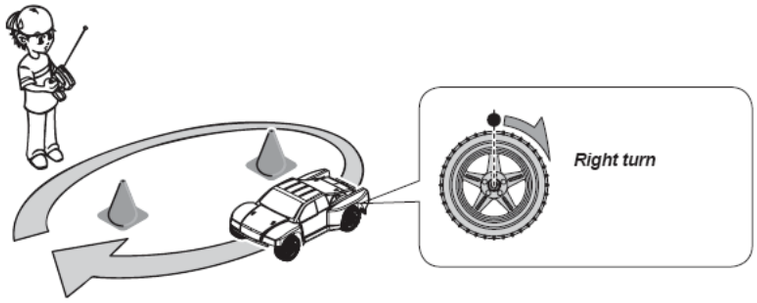

Figyelmeztetés

Ne használd az autó az alábbi helyeken.

Ne használd közúton, ahol más járművek közlekednek!

Ne használd vízben és homokban!

Ne használd más azonos rádiófrekvencián működő modellel együtt!

7 Kikapcsolás

Figyelem

Kikapcsolásnál mindíg előbb az autót kell kikapcsolni és csak ezután a távirányítót.

Amennyiben először az adot kapcsolod ki, akkor az autó nem kap megfelelő irányítást és akár el is száguldhat.

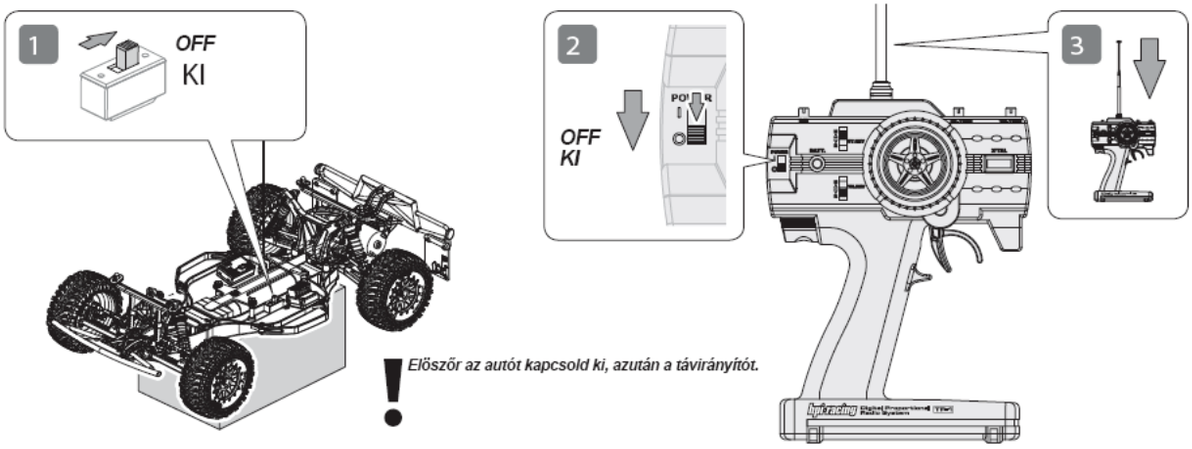

Először az autót kapcsold ki, azután a távirányítót.

Figyelem

Az autó kikapcsolása után, húz szét az akku csatlakozóz is.

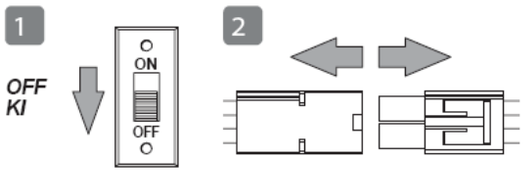

3 Hibakeresés

Problema	Oka	Megoldás	Fejezet
Nem megy az autó	***Az elemek nem jól lettek behelyezve az adóba.***	***Helyezd el helyesen az elemeket az adóba.***	***Oldal 32*** 4-7
	Lemerült vagy nincs akku a modellben.	Töltsd fel vagy rakd be az akkut!	***Oldal 7*** 2-2
	Sérült a motor valamely része..	Cserélni kell a motort.	***Oldal 16*** 4-4
	Elkopott vagy eltört valamely alkatrész.	Cseréld a sérült részt újra.	***Oldal 32*** 4-7
	A szabályzó hővédelme lekapcsolt.	Ne használd tovább a modellt, amíg le nem hül. Hűtsd a szabályzót	***Oldal 32*** 4-7
Nincs irányítás	Nincs kihúzva az antenna a távirányítón vagy az autóban.	Húzd ki teljesen az antennákat!	***Oldal7*** 2-1 ***Oldal32*** 4-7
	Lemerült az elem a távirányítóban vagy az akku az autóban.	Cserélj új elemre, töltsd fel az akkut.	***Oldal7*** 2-2
	Más modell üzemel a közelben azonos frekvencián	Menj máshová modellezni, vagy várd meg míg a zavaró befejezi a modellezést.	***Oldal33*** 4-7
	A kormány középállás nem jó.	A trim potméterrel állítsd be a középállást 11. oldal	***Oldal19*** 2-3
	A csatlakozók vagy a quarzkristályik nem jól csatlakoznak.	Igazítsd meg a csatlakozókat vagy a quarzkristályokat.	***Oldal32*** 4-7
A kormány vagy a gáz funkció nem jól működik	A szervo reverse kapcsoló nem jó pozicióban van.	Kapcsold a kapcsolót a megfelelő pozicióba 10.oldal	***Oldal7*** 2-2
	Sérült vagy hibásan csatlakozik a motorkábel.	Cseréld vagy igazítsd meg a kábelt.	***Oldal32*** 4-7

Karbantartási leírás

Az alsó ábrán láthatóak a karbantatrási időszakok. Használat után mindig ellenőrzd a mozgó, forgó alkatrészeket. Ha valami hibát találsz, azt azonnal javítsd ki, hogy nem tudjon más alkatrészt is károsítani. Az autó folyamatos karbantartást igényel, ha ezt elhanyagolod, akkor romlani fog a teljesítmény és meg fog hibásodni az autó.

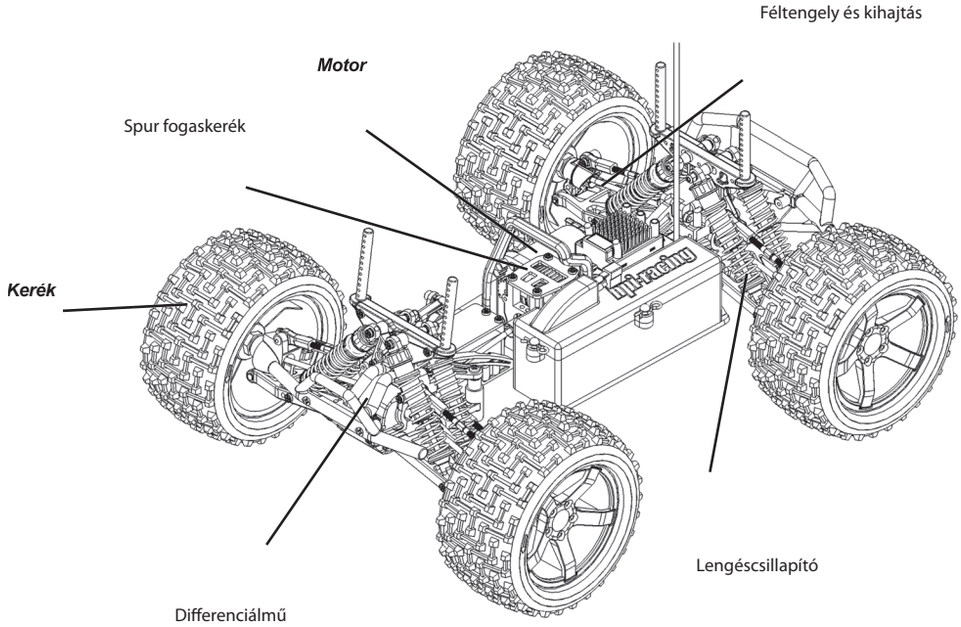

x1 Minden akku lemerülés után	x10 Minden 10. akku után	x20 Minden 20. akku után.	Ellenőrizendő	P.? Fejezet
●			Vázszerkezet ellenőrzése	Oldal23 4-1
●			Kerekek ellenőrzése	Oldal23 4-2
		●	Féltengelyek és kihajtás ellenőrzése	Oldal23 4-3
	●		A motor és a fogaskerekek ellenőrzése	Oldal24 4-4
		●	Spur fogaskerék és a meghajtás ellenőrzése	Oldal25 4-5
		●	Differenciálművek ellenőrzése	Oldal27 4-5
	●		Lengéscsillapítók ellenőrzése	Oldal30 4-6
●			Távirányító rendszer ellenőrzése	Oldal32 4-7

A karbantartáshoz szükséges eszközök

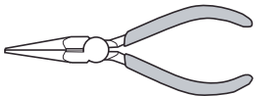
Laposfogó

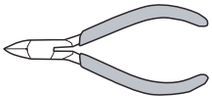
Oldalcsípő

Z164
Zsír

30035 (JP)
Pillanatragasztó

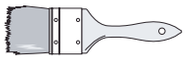
Ecset

9062 (US,EU)
9063 (JP)
Nitro Car Cleaner

Olaj spray

Z159
Csavarrögzítő

Törlőkendő

4-1 Vázszerkezet karbantartás

Az autót minden használat után át kell ellenőrizni.
Meg kell tisztítani és zsirozni a forgó részeket

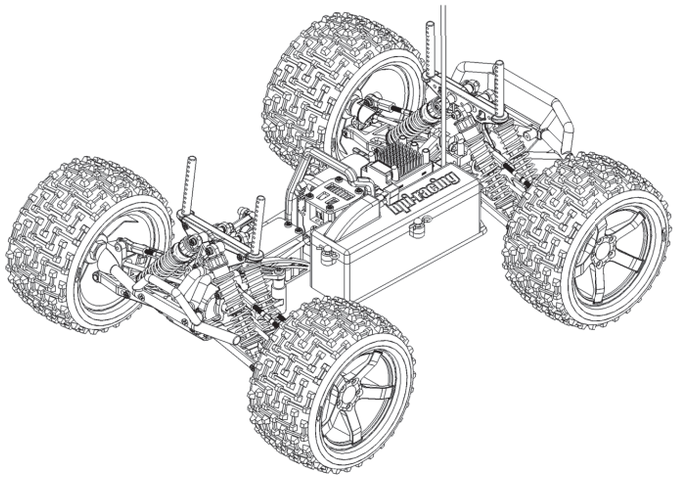

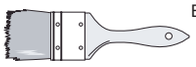
Ecset

Törlőkendő

Olaj spray

9062 (US,EU)
9063 (JP)
Tisztító spray

4-2 Kerekek karbantartása

Ellenőrizzük a gumikat, hogy nem-e váltak le a felniről.
Halevált, akkor ragasszuk vissza

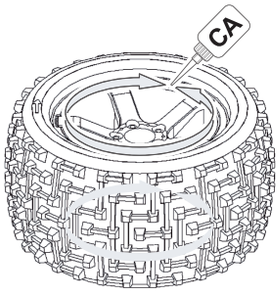

30035 (JP)
Pillanatragasztó

! Kis mennyiségű ragasztót használjunk!

4-3 Féltengelyek és kihajtások

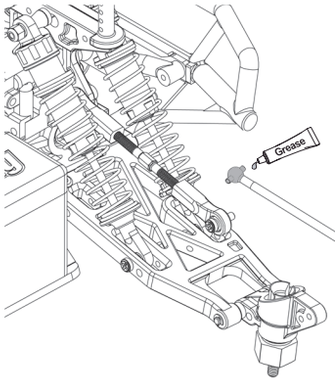

Z164
Zsír (nincs a csomagban)

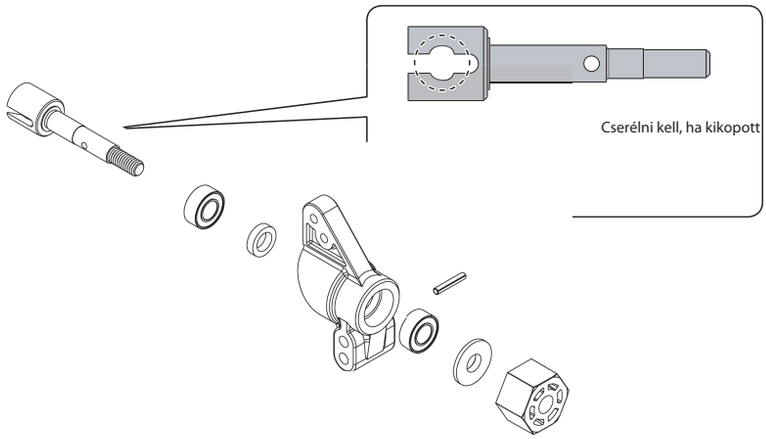

Cserélni kell, ha kikopott

101236
Féltengely

4-4 Motor és fogaskerék

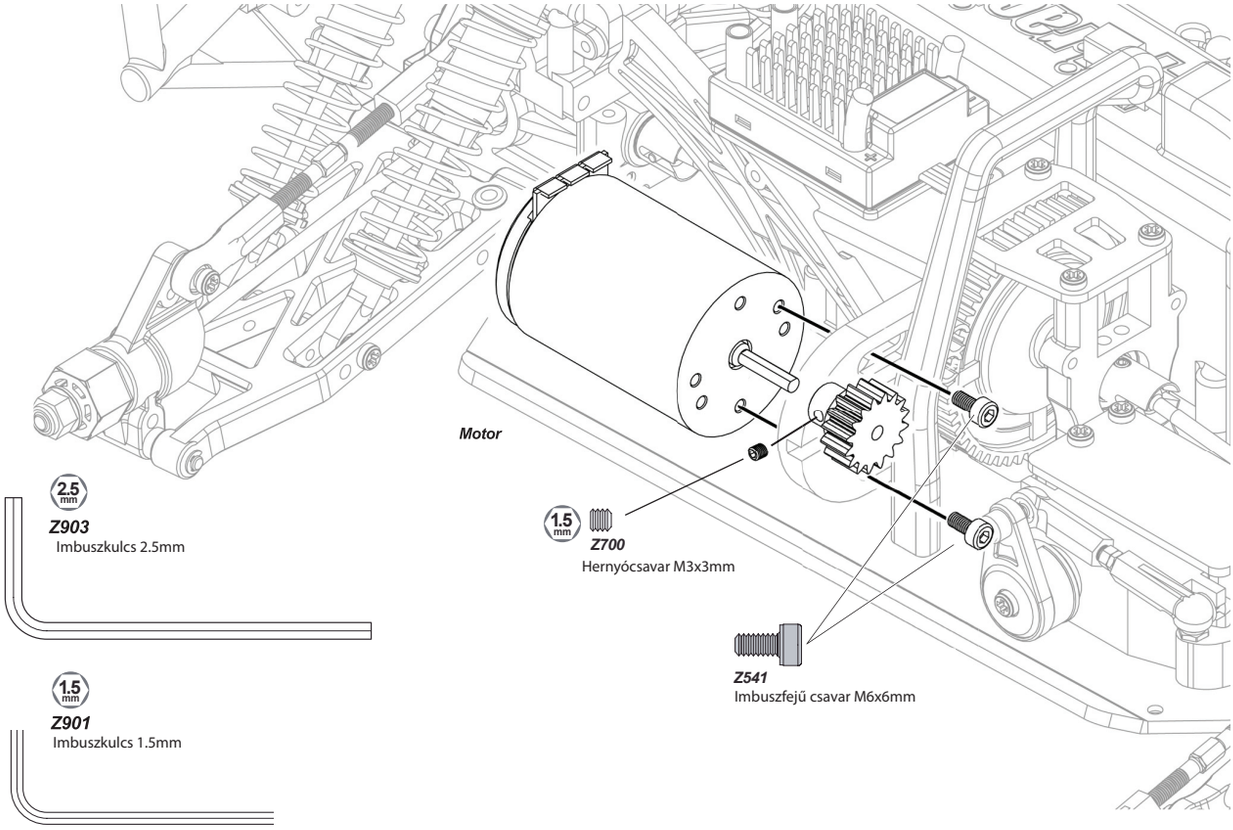

Spur fogaskerék

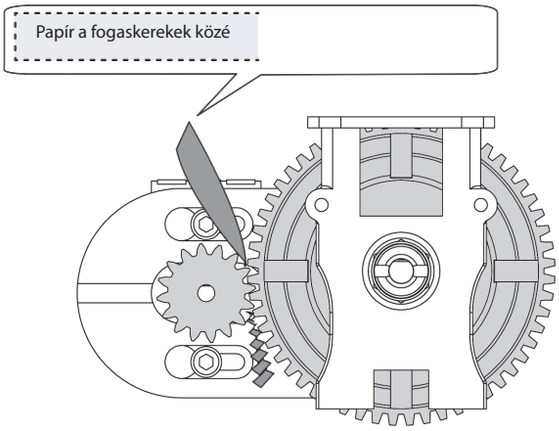

A motor és a spur fogaskerék találkozásánál a fogaskerékhézagot pontosan be kell állítani. Ha ez a távolság nem jó, akkor valamelyik fogaskerék el fog kopni. A fogaskelerek találkozásánál a fogaknak nem szbad teljesen összesimulniuk. A jó foghézag beállításához használj egy papírlapot. A papírlapot a fogaskerekek közé rakva, told össze a fogaskerekeket, ezután rögzítsd a motort, majd vedd ki a papírlapot. Így beállítva a fogaskerekeknek könnyedlóén kell futniuk. Ha túl szoros a fogaskerekek találkozása, akkor túlterheli a motort és az leéghet

Papír a fogaskerekek közé | Papír a fogaskerekek közé | Papír a fogaskerekek közé

4-5 Hajtáslánc

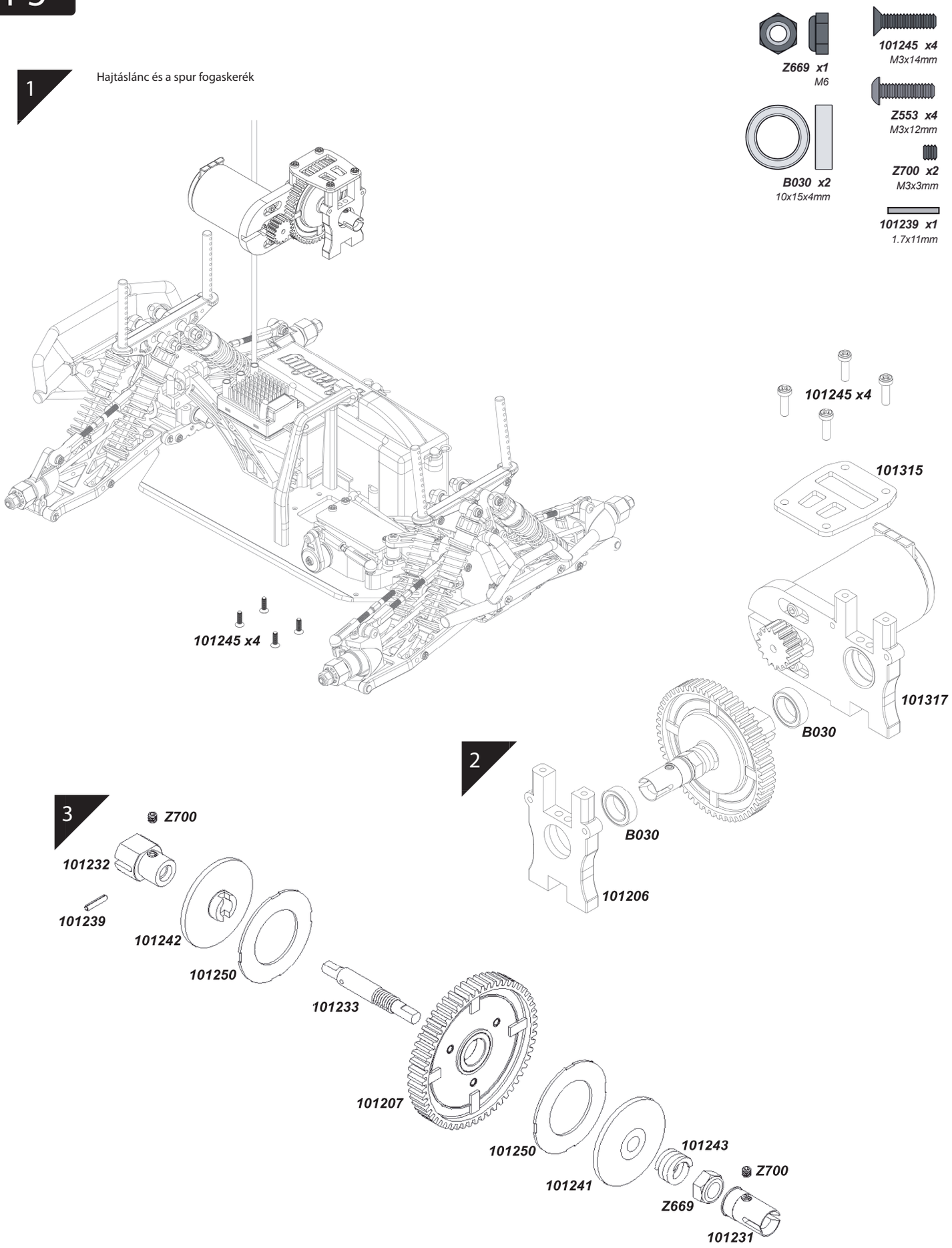

Állítható csúszókuplung

Standard beállítás

Szorítsuk meg teljesen a csavart, majd lazítsunk rajta 6 fordulatot. Ez védi a hajtásláncot az erős behatásoktól

1 Húzzuk meg teljesen

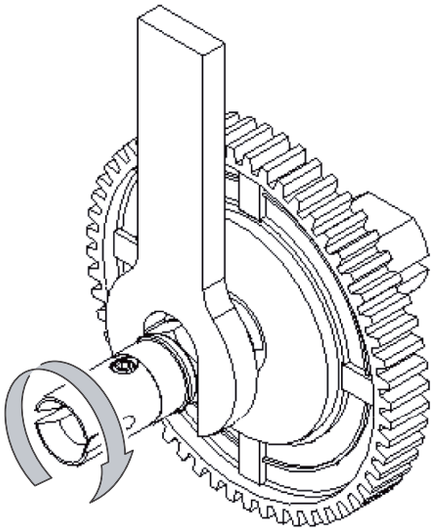

2 Lazítsunk rajta 6 fordulatot

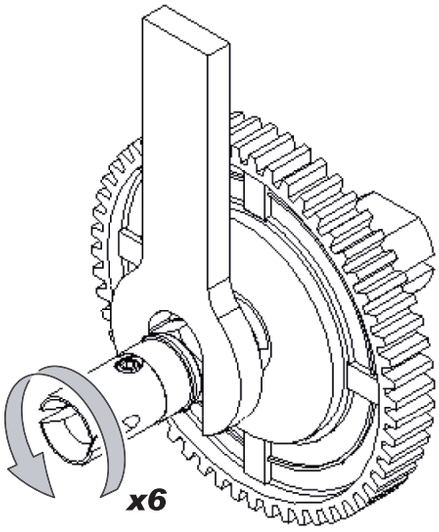

Használat után ellenőrizzük és húzzunk utána, ha meglazult.

Talaj	Slipper kuplun	Karakterisztika
Csúszós	**Lazán**	Egyenletesebb teljesítmény
Kemény		Gyorsabb gázreakció

1/4 fordulatokat szorítsunk a slipper csavarján, ha túl laza.

6 Differenciálmű

Első difi

1

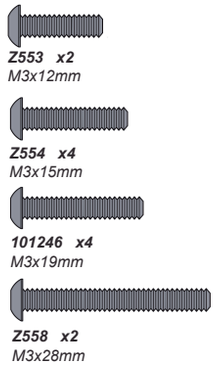

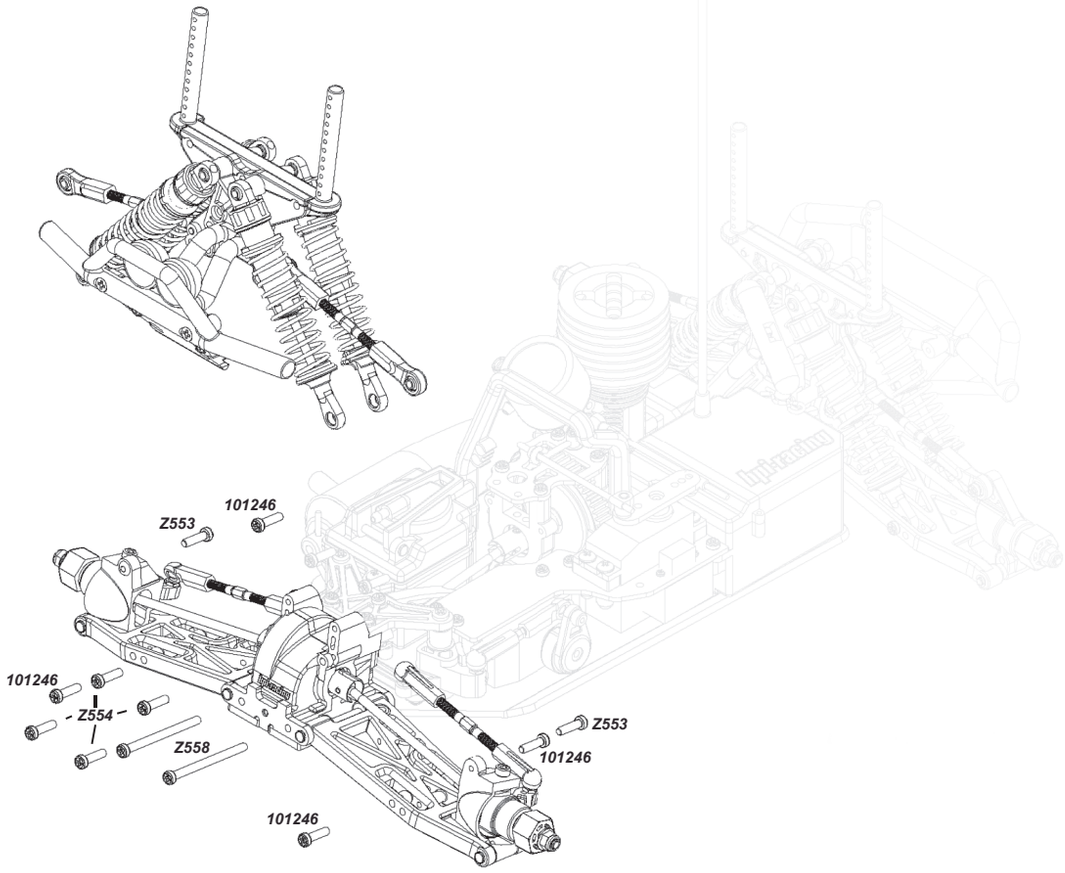

2

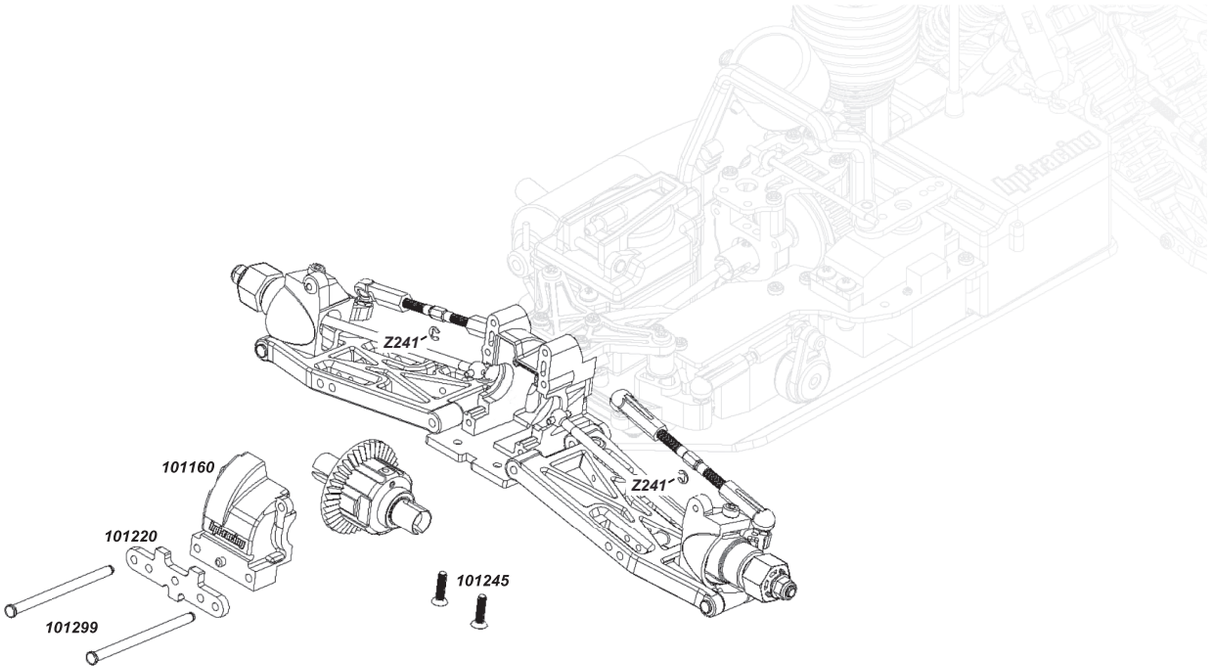

A nitros autó képei csak illusztrációk a difi kiszerelése azonos az elektromos és a nitrós modellnél

Hátsó differenciálmű

3

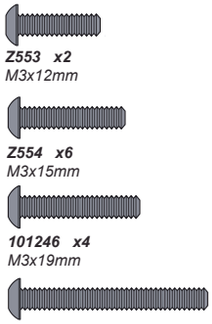

Z553 x2
M3x12mm

Z554 x6
M3x15mm

101246 x4
M3x19mm

Z558 x2
M3x28mm

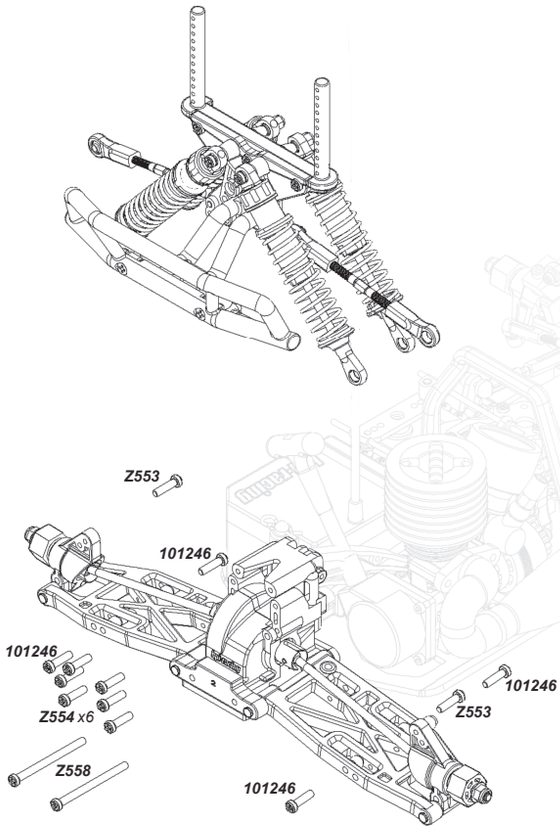

4

Z241 x2
2.5mm

101245 x2
M3x14mm

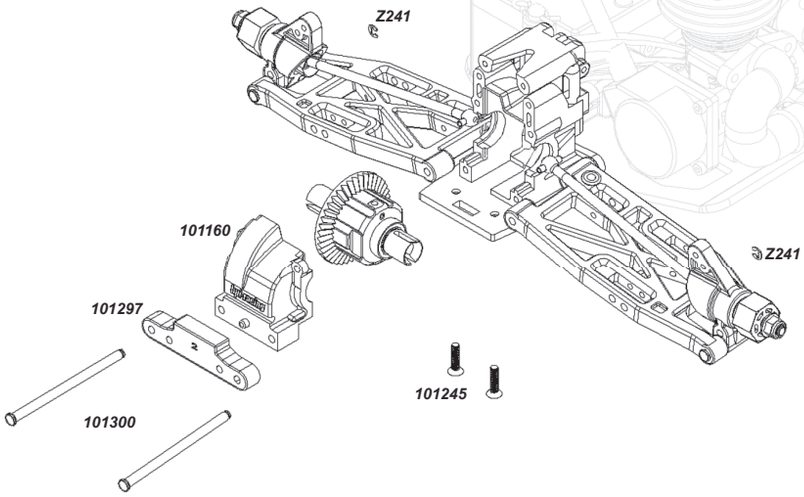

A nitros autó képei csak illusztrációk a difi kiszerelése azonos az elektromos és a nitrós modellnél

Differenciálművek belső részei

5

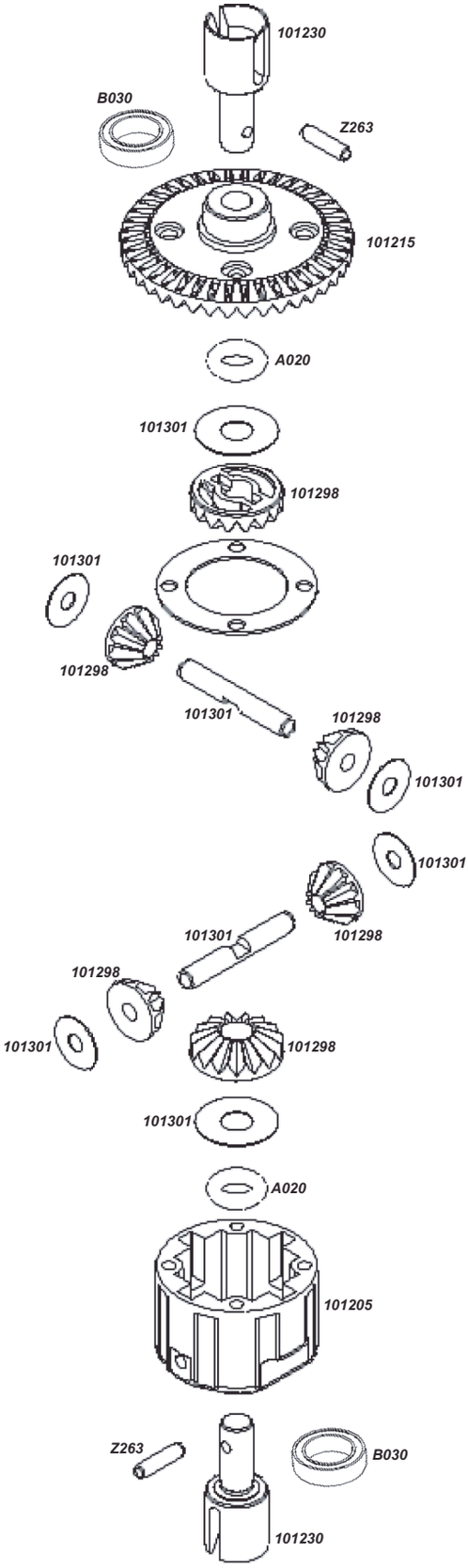

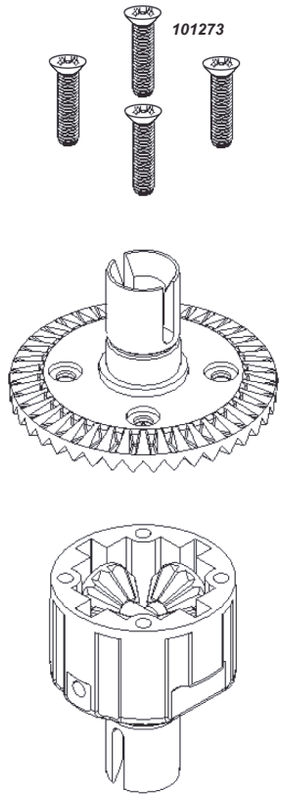

101273 x4
M2.6x12mm

B030 x2
10x15x4mm

Z263 x2
2x8mm

A020 x2
O-ring P5

4-6 Lengéscsillapítók

Imbuszkulcs

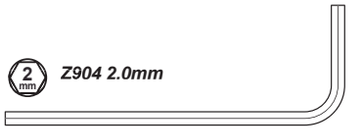

Z904 2.0mm

Z950
Kerszesztkulcs

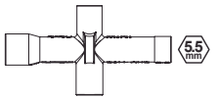

Laposfogó

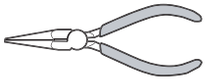

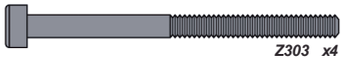

Z303 x4
M3x42mm

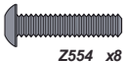

Z554 x8
M3x12mm

Z663 x4
M3

1

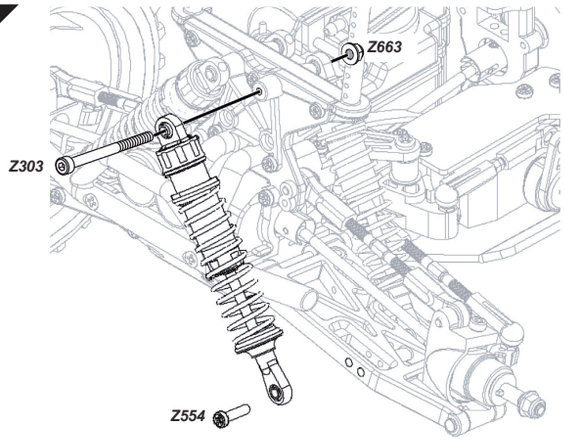

Ez a művelet azonos a jármű első és hátsó részén.

2

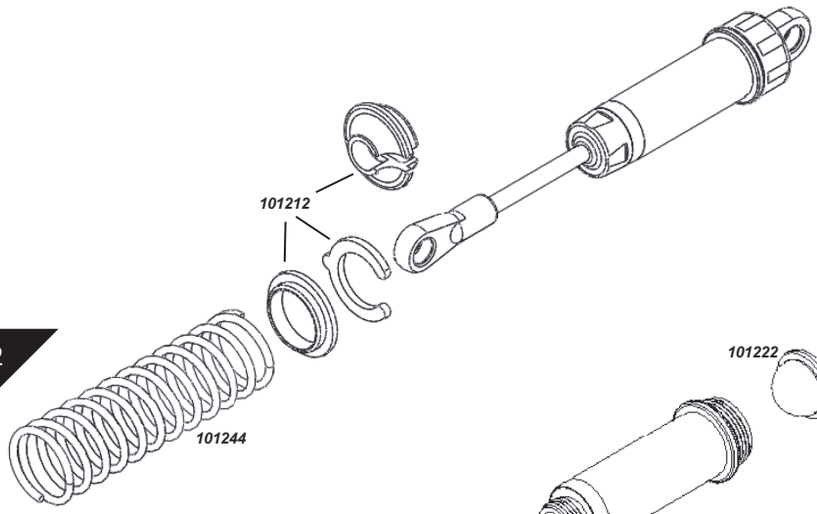

3

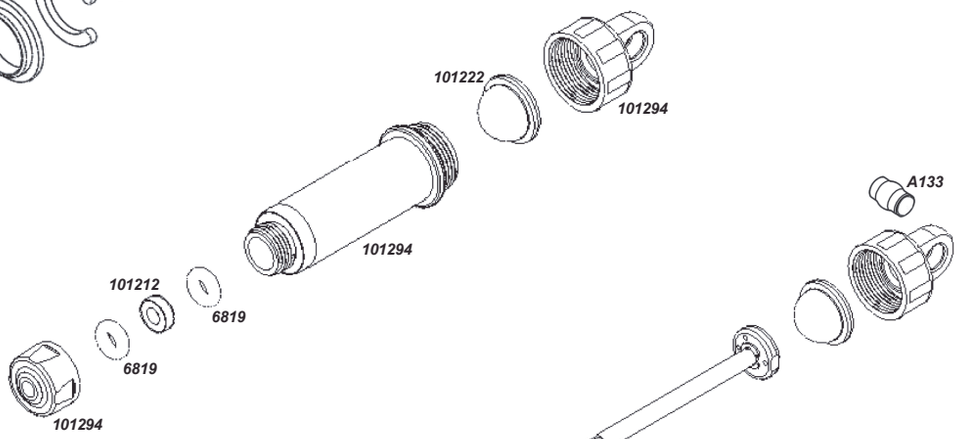

A133 x8
5.8x6mm

101225 x8
5.8x5mm

Z241 x16
2.5mm

6819 x16
P-3

101212 x8

101240 x8
3x52mm

4

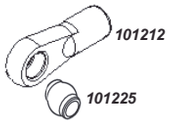

5

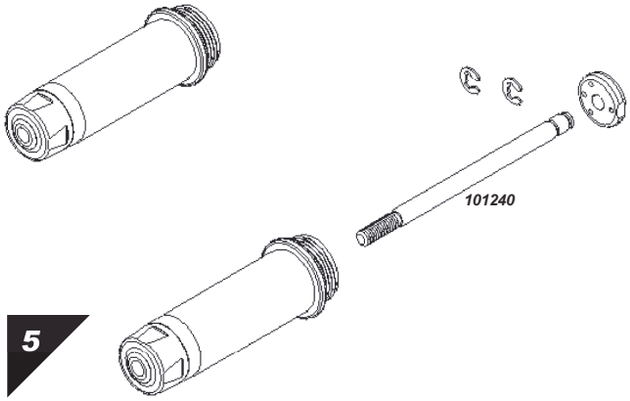

! Az összeszerelés a szétszedés fordított műveletsora.

3 A lengéscsillapítók olajfeltöltése

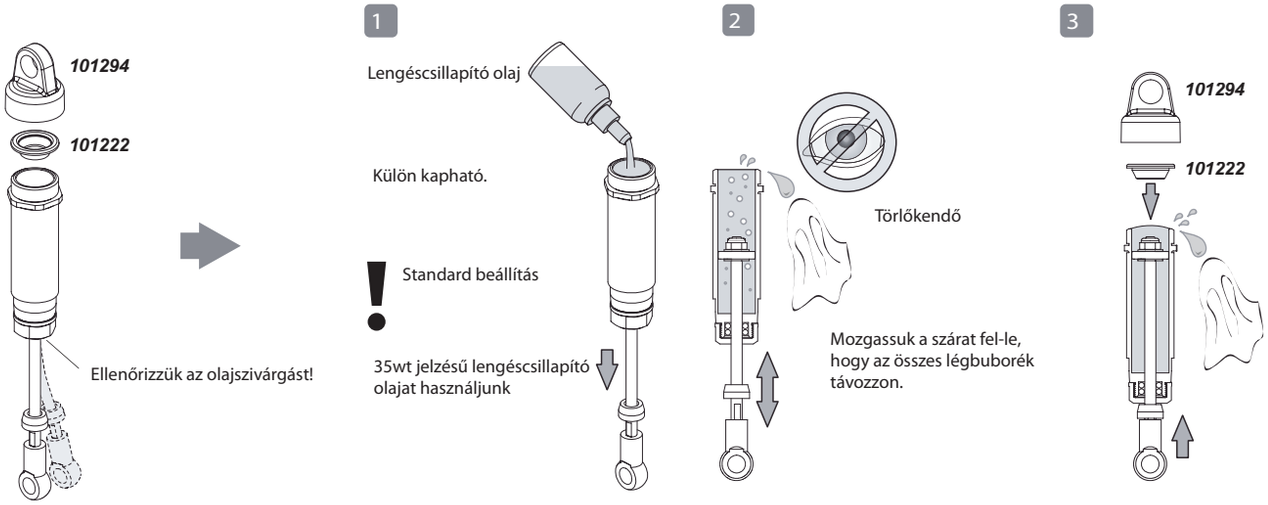

! Sérülés esetén cseréljük ki a lengéscsillapító szárat és az O gyűrűket.

Vevőegység csatlakoztatás

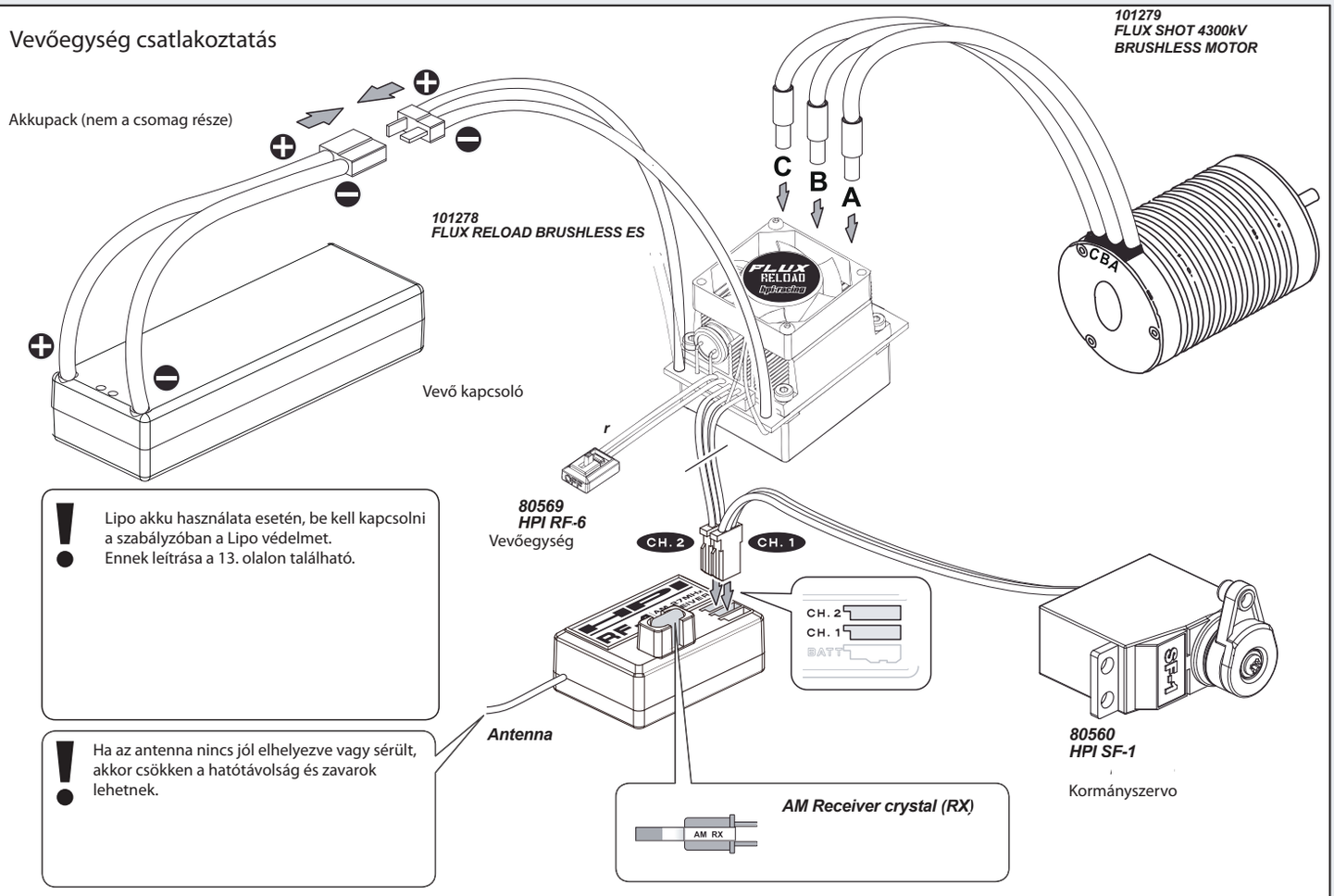

Az autó elektronikai rendszerének a képen látható módon kell összecsatlakoztatva lennie. Ha az autó fordított irányban üzemel, akkor át kell kapcsolni a gáz/ fék reverse kapcsolót.

Ventillátor

A szabályzóra épített ventillátor hűti a rendszert. Ennek tápfeszültsége 5V.
A szabályzó 6 cella NiCd, NiMh vagy 2 cella Lipo akkuról üzemeltethető.

Opcionális LCD kijelzős programozó

A Flux Reload szabályzó programozható egy külön megvásárolható LCD kijelzős programozóval is.
Az LCD kijelzőn pontosan követhető a programozás minden beállítása.

Antenna

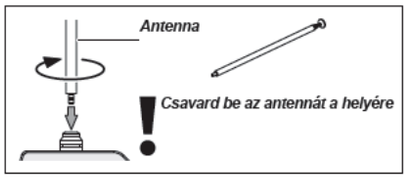

Csavard be az antennát a helyére

Az antennát használat közben teljesen ki kell húzni.

Kormány trim

Ezzel lehet beállítani az egyenesfutást.

Gázkar Trim

Ezzel lehet beállítani a gáz, fék középállást.

Kormánykerék

Középállás

Bal forduló

Jobb forduló

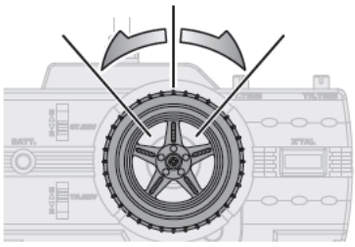

Funkció fordító kapcsolók

Ezeket átkapcsolca megfordul a kormány és a gázkar funkciója

Kormány kitérés

A kormány kitérését lehet itt beállítani.

Gáz - fék kar

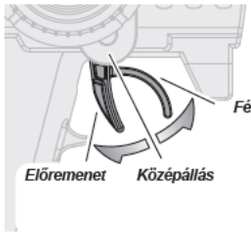

Fék/ hátramenet

Előremenet

Középállás

Főkapcsoló

ON
BE

OFF
KI

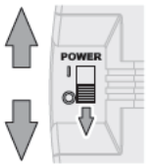

Elem töltöttség ellemörző

Jó elem.

Merült elem. Villog a LED

Ha merült az elem akkor cseréld!

Figyelem

Ne használj különböző típusú elemeket vagy akkukat.

A AM 27MHzTávirányító kristály (TX)

AM Távirányító kristály (TX)

A kristályok cserélhetőek, ezzel válthatsz frekvenciát.
Ne használj azonos frekvenciát egyszerre két modellben.
A távirányító antennát teljesen ki kell húzni.

Csatorna	US, EU	JP	Frekvencia
Barna	1	02	26.995 MHz (#80601)
PIROS	2	04	27.045 MHz (#80602)
Narancs	3	06	27.095 MHz (#80603)
Sárga	4	08	27.145 MHz (#80604)
Zöld	5	10	27.195 MHz (#80605)
Kék	6	12	27.255 MHz (#80606)

Ne használj FM kristályt.

Vevő kristály információ a, .25 -oldalon B

P.25

5 Bontott ábra

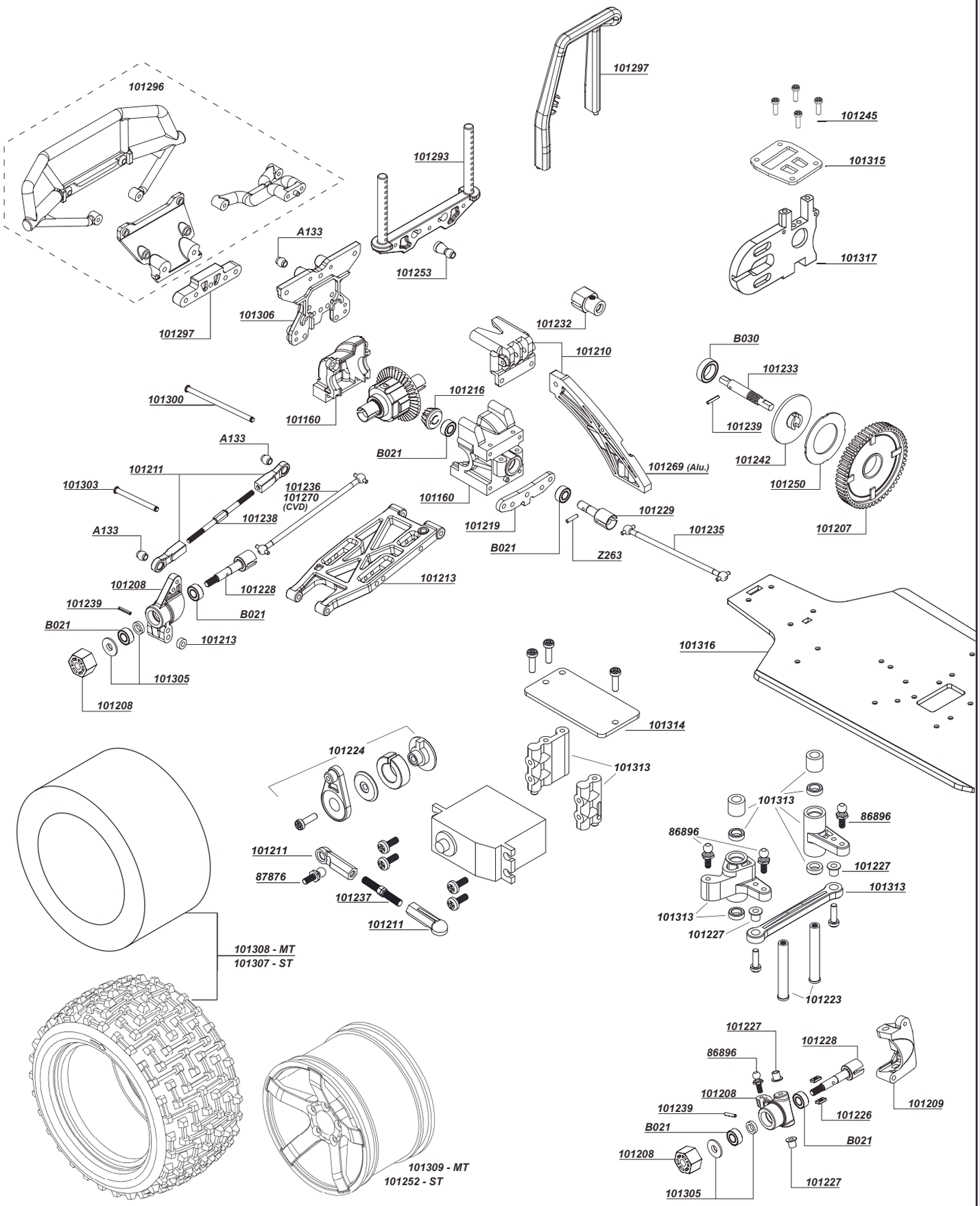
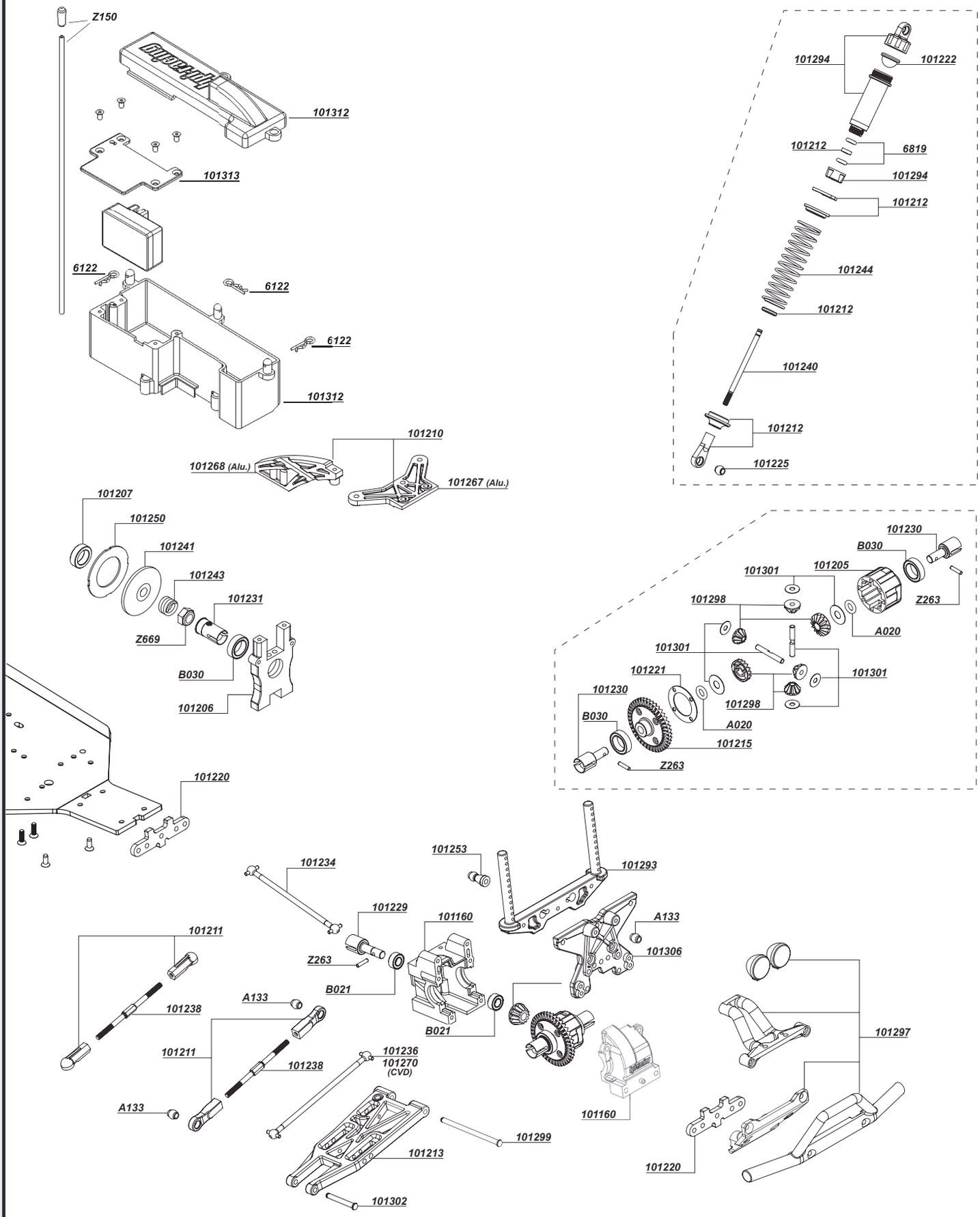
5 Bontott ábra